КРВ 160

Воздушная заслонка для автоматического перекрытия воздушного потока в вентиляционных каналах круглого сечения

• Материал корпуса: Оцинкованная сталь

	Единица измерения	КРВ 160
Размер подключаемого воздуховода	мм	160
Вес	кг	1.07

Размеры

D	B	L	H
159	280	200	210

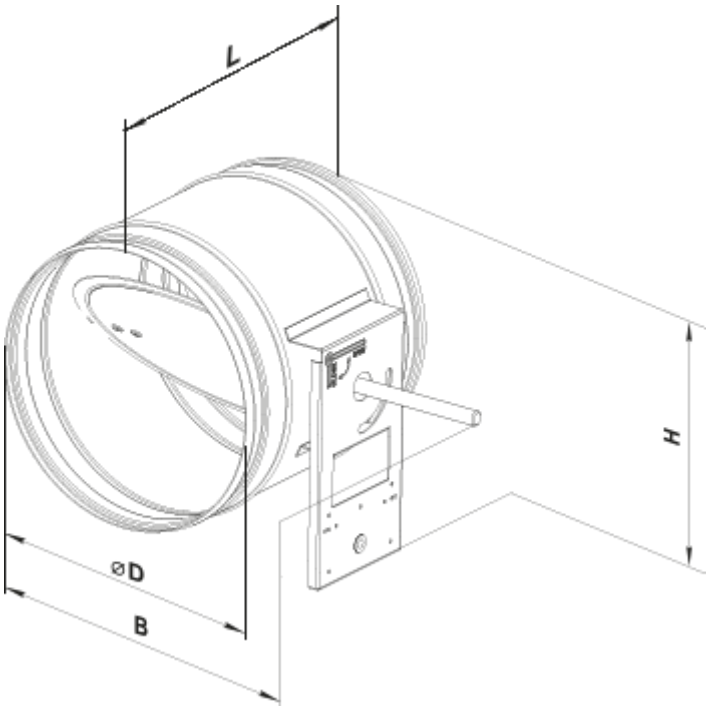
L
H
⌀D
B