КРВ 250

Воздушная заслонка для автоматического перекрытия воздушного потока в вентиляционных каналах круглого сечения

• Материал корпуса: Оцинкованная сталь

	Единица измерения	КРВ 250
Размер подключаемого воздуховода	мм	250
Вес	кг	1.68

Размеры

D	B	L	H
249	370	200	255

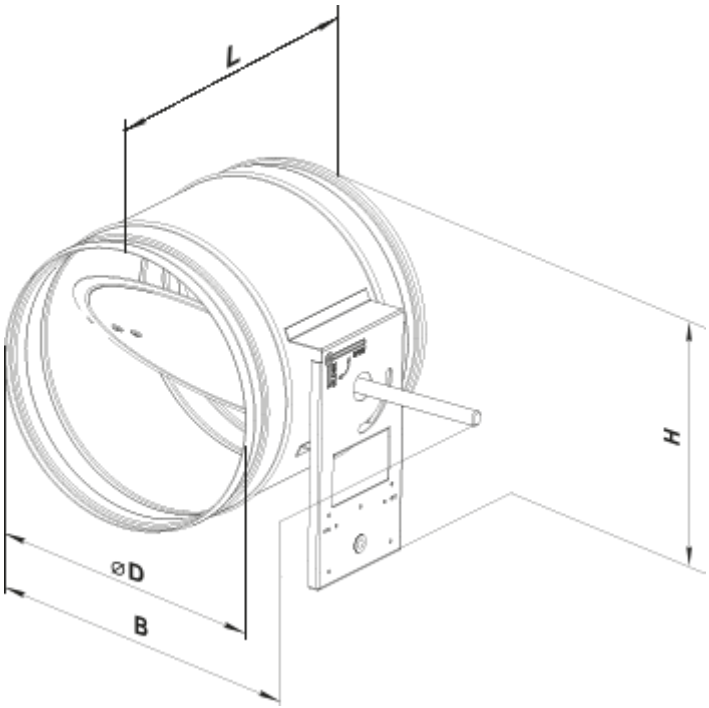
L
H
⌀D
B