KPB 355

Воздушные заслонки для автоматического регулирования расхода воздуха в каналах круглого сечения

• Материал корпуса: Оцинкованная сталь



	Единица измерения	KPB 355
Размер подключаемого воздуховода	мм	355
Вес	кг	2.75

Размеры

D	B	L	H
348	475	240	–

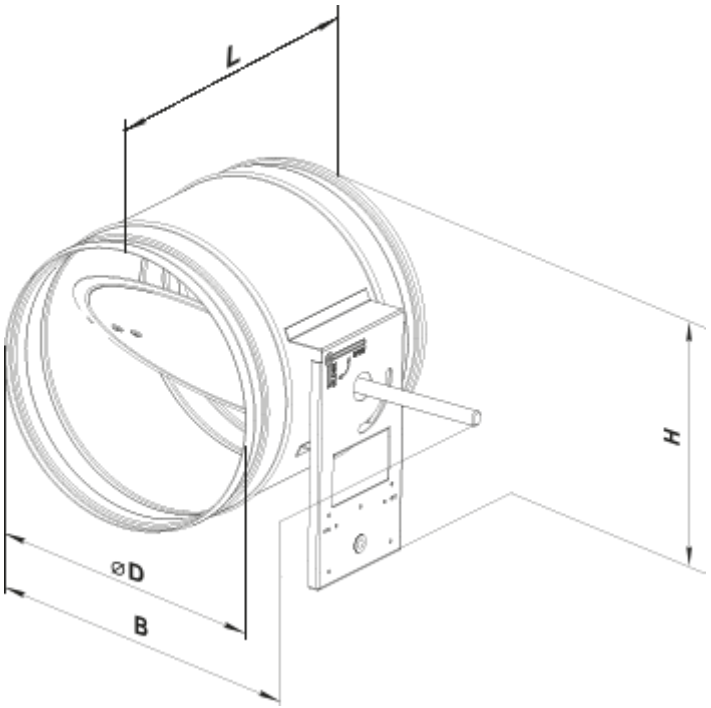
L
H
ØD
B