КРВ 355

Воздушная заслонка для автоматического перекрытия воздушного потока в вентиляционных каналах круглого сечения

• Материал корпуса: Оцинкованная сталь

	Единица измерения	КРВ 355
Размер подключаемого воздуховода	мм	355
Вес	кг	2.75

Размеры

D	B	L	H
348	475	240	-

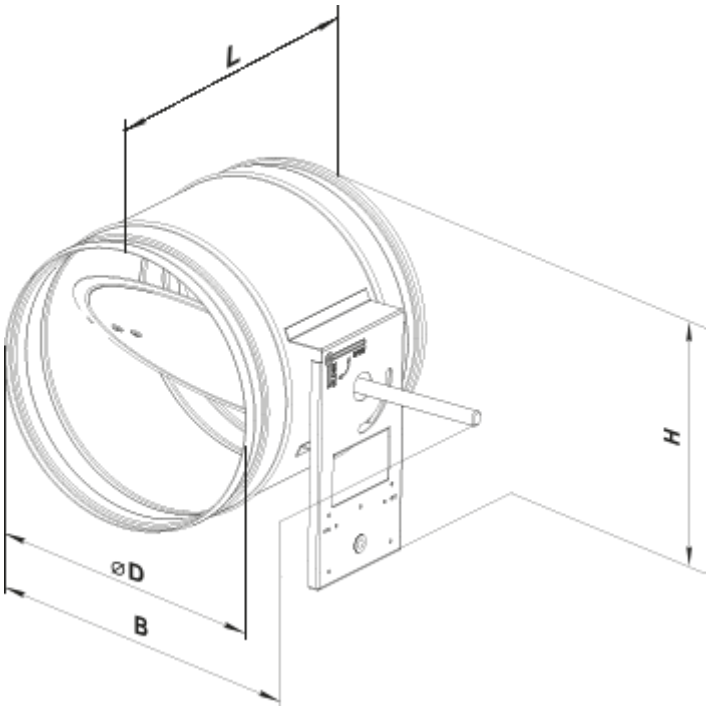
L
H
⌀D
B