KPB 450

Воздушные заслонки для автоматического регулирования расхода воздуха в каналах круглого сечения

• Материал корпуса: Оцинкованная сталь



	Единица измерения	KPB 450
Размер подключаемого воздуховода	мм	450
Вес	кг	3.78

Размеры

D	B	L	H
449	570	240	–

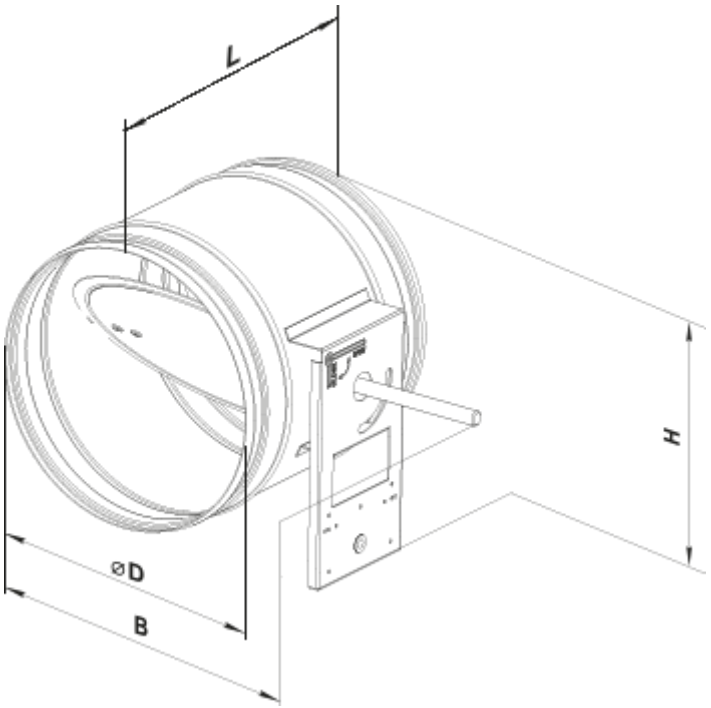
L
H
ØD
B