# КРВ 500

Воздушная заслонка для автоматического перекрытия воздушного потока в вентиляционных каналах круглого сечения

• Материал корпуса: Оцинкованная сталь

| | Единица измерения | КРВ 500 |
|---|---|---|
| Размер подключаемого воздуховода | мм | 500 |
| Вес | кг | 5.55 |

## Размеры

| D | B | L | H |
|---|---|---|---|
| 499 | 620 | 240 | – |

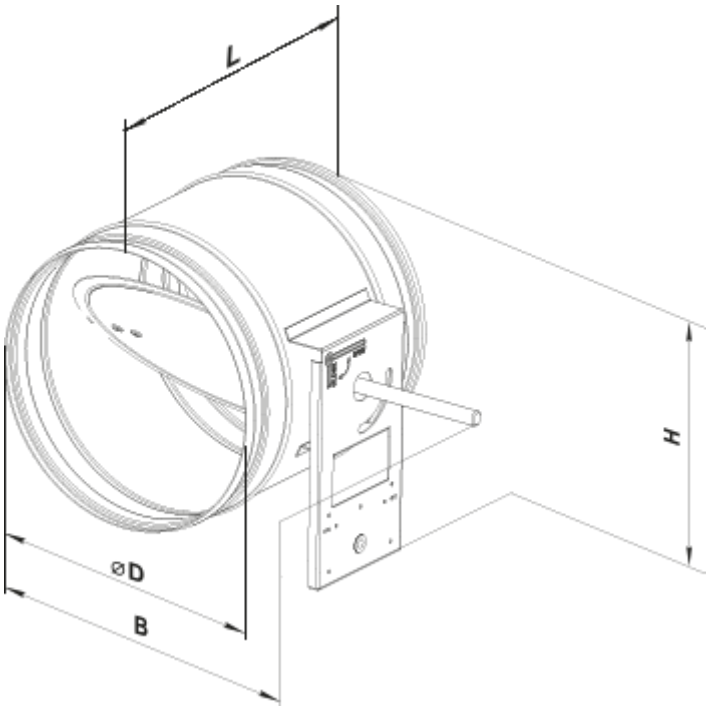
L
H
⌀D
B