KPB 630

Воздушные заслонки для автоматического регулирования расхода воздуха в каналах круглого сечения

• Материал корпуса: Оцинкованная сталь



	Единица измерения	KPB 630
Размер подключаемого воздуховода	мм	630
Вес	кг	7.49

Размеры

D	B	L	H
629	750	240	–

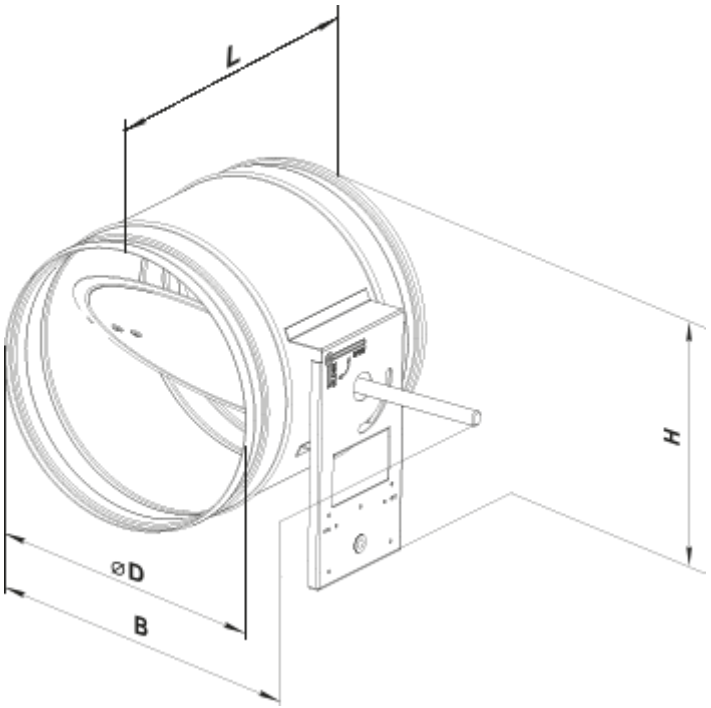
L
H
ØD
B