КСА 100-2Е



Канальные центробежные вентиляторы с вперед загнутыми лопатками

• Уровень звукового давления LpA на расстоянии 3 м: 36.1
• В звукоизолированном корпусе
• Тип крыльчатки: Центробежная крыльчатка с вперед загнутыми лопатками
• Материал корпуса: Оцинкованная сталь
• Установка в любом положении

	Единица измерения	КСА 100-2Е
Размер подключаемого воздуховода	мм	100
Фазность	-	1
Минимальное напряжение питания	В	230
Максимальное напряжение питания	В	230
Частота сети питания	Гц	50
Номинальная мощность	Вт	130
Максимальный ток	А	0.6
Максимальный расход воздуха	м³/час	425
Скорость вращения	-	2870
Уровень звукового давления LpA на расстоянии 3 м	дБ(А)	36.1
Вес	кг	4.22
Максимальная температура перемещаемого воздуха	°C	40
Минимальная температура перемещаемого воздуха	°C	-25
Класс защиты	-	IPX2
Класс защиты привода	-	IP44
Материал крыльчатки	-	Оцинкованная сталь

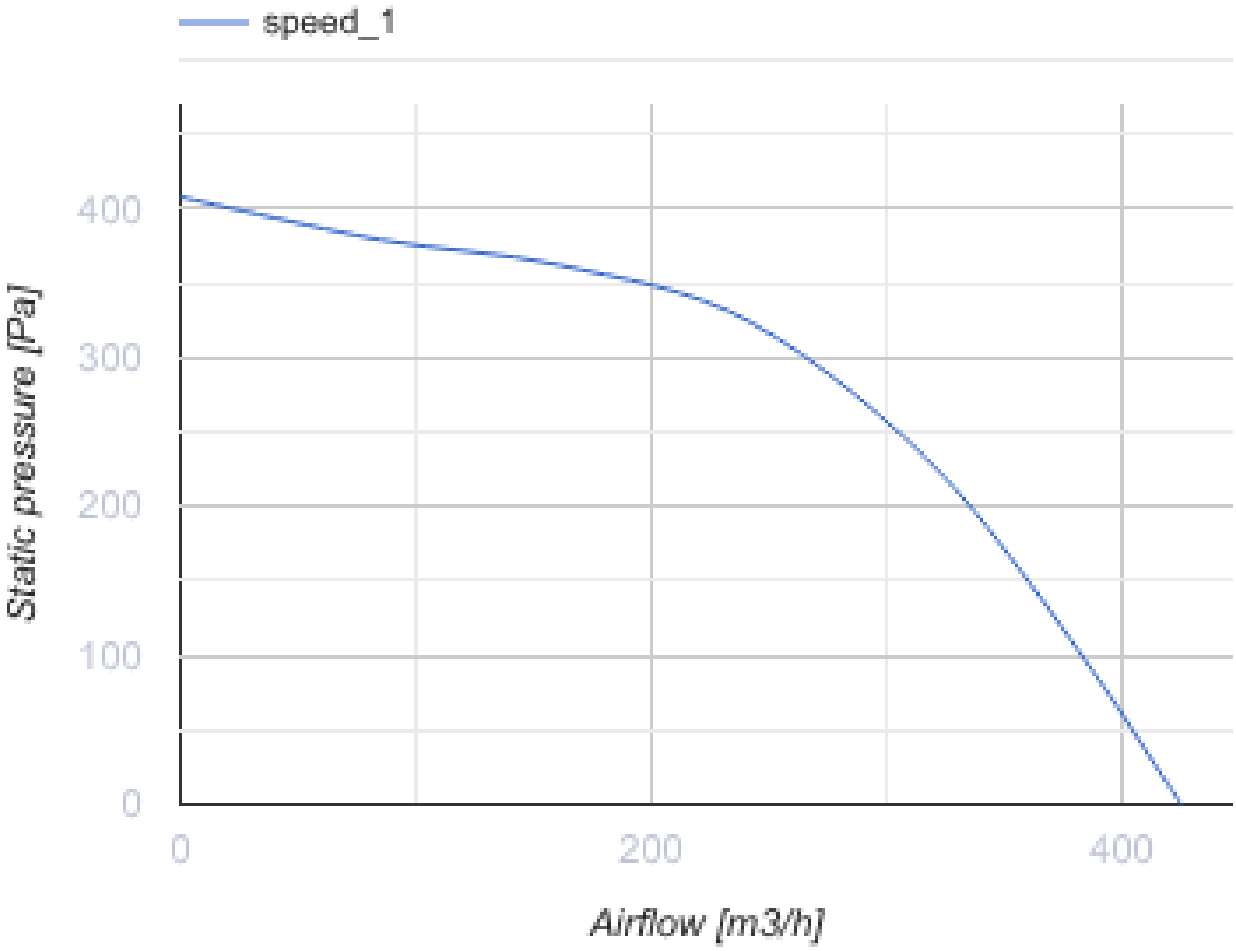
speed_1
Static pressure [Pa]
400
300
200
100
0
0
200
400
Airflow [m3/h]

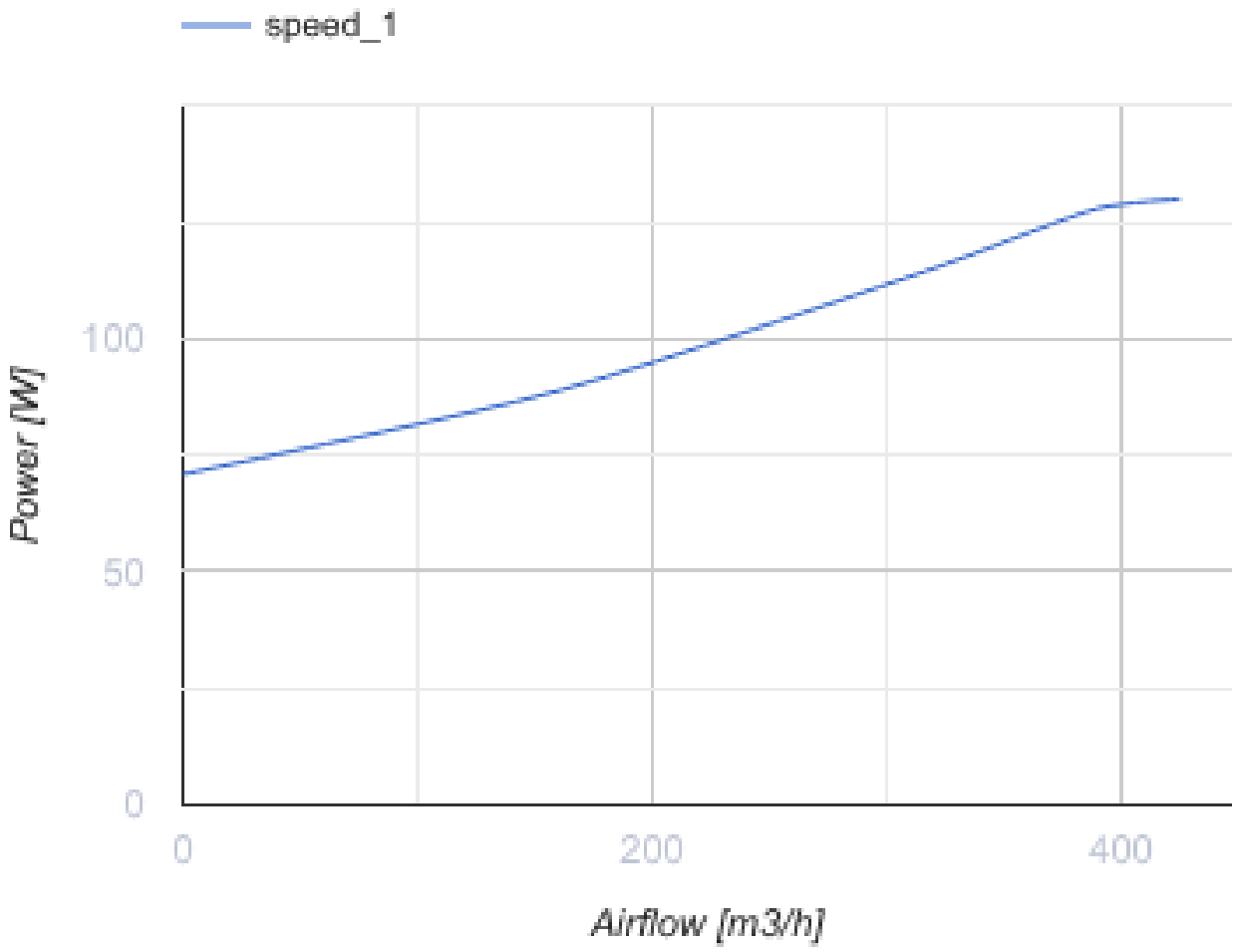

Размеры

ØD	B	H	L	P
99	184	308	310	48

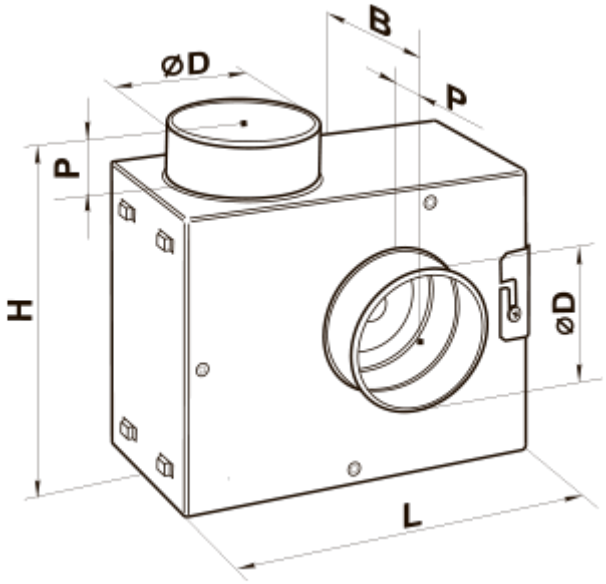
B
ØD
P
P
H
ØD
L