KCA 125-2E

Центробежные вентиляторы в тепло- и звукоизоляционном корпусе

- Максимальный расход воздуха: 505
- Уровень звукового давления LpA на расстоянии 3 м: 38
- Шумоизоляция
- Тип двигателя: AC
- Тип крыльчатки: Центробежный вперед загнутые лопатки
- Материал корпуса: Оцинкованная сталь
- Установка в любом положении

	Единица измерения	KCA 125-2E	
Размер подключаемого воздуховода	мм	125	
Скорость	-	1	
Минимальное напряжение питания	В	230	
Максимальное напряжение питания	В	230	
Частота сети питания	Гц	50	
Номинальная мощность	Вт	155	
Максимальный ток	А	0.7	
Максимальный расход воздуха	$м^3$/час	505	
Уровень звукового давления LpA на расстоянии 3 м	дБ(А)	38	3
Вес	кг	4.57	
Максимальная температура перемещаемого воздуха	°C	40	
Минимальная температура перемещаемого воздуха	°C	-25	
Класс защиты	-	IPX2	
Класс защиты привода	-	IP44	

Размеры

ØD	B	H	L	P
123	204	308	310	48

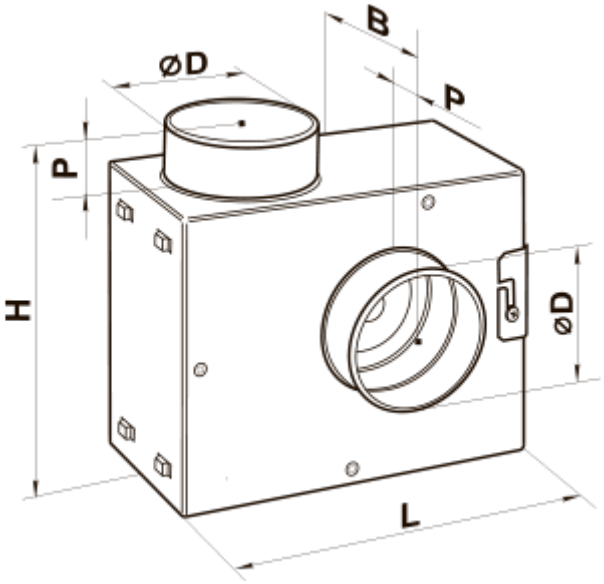
B
ØD
P
P
H
ØD
L