КСА 160-2Е



Канальные центробежные вентиляторы с вперед загнутыми лопатками

• Уровень звукового давления LpA на расстоянии 3 м: 37.9
• В звукоизолированном корпусе
• Тип крыльчатки: Центробежная крыльчатка с вперед загнутыми лопатками
• Материал корпуса: Оцинкованная сталь
• Установка в любом положении

	Единица измерения	КСА 160-2Е
Размер подключаемого воздуховода	мм	160
Фазность	-	1
Минимальное напряжение питания	В	230
Максимальное напряжение питания	В	230
Частота сети питания	Гц	50
Номинальная мощность	Вт	335
Максимальный ток	А	1.5
Максимальный расход воздуха	м³/час	750
Скорость вращения	-	2870
Уровень звукового давления LpA на расстоянии 3 м	дБ(А)	37.9
Вес	кг	6.28
Максимальная температура перемещаемого воздуха	°C	40
Минимальная температура перемещаемого воздуха	°C	-25
Класс защиты	-	IPX2
Класс защиты привода	-	IP44
Материал крыльчатки	-	Оцинкованная сталь

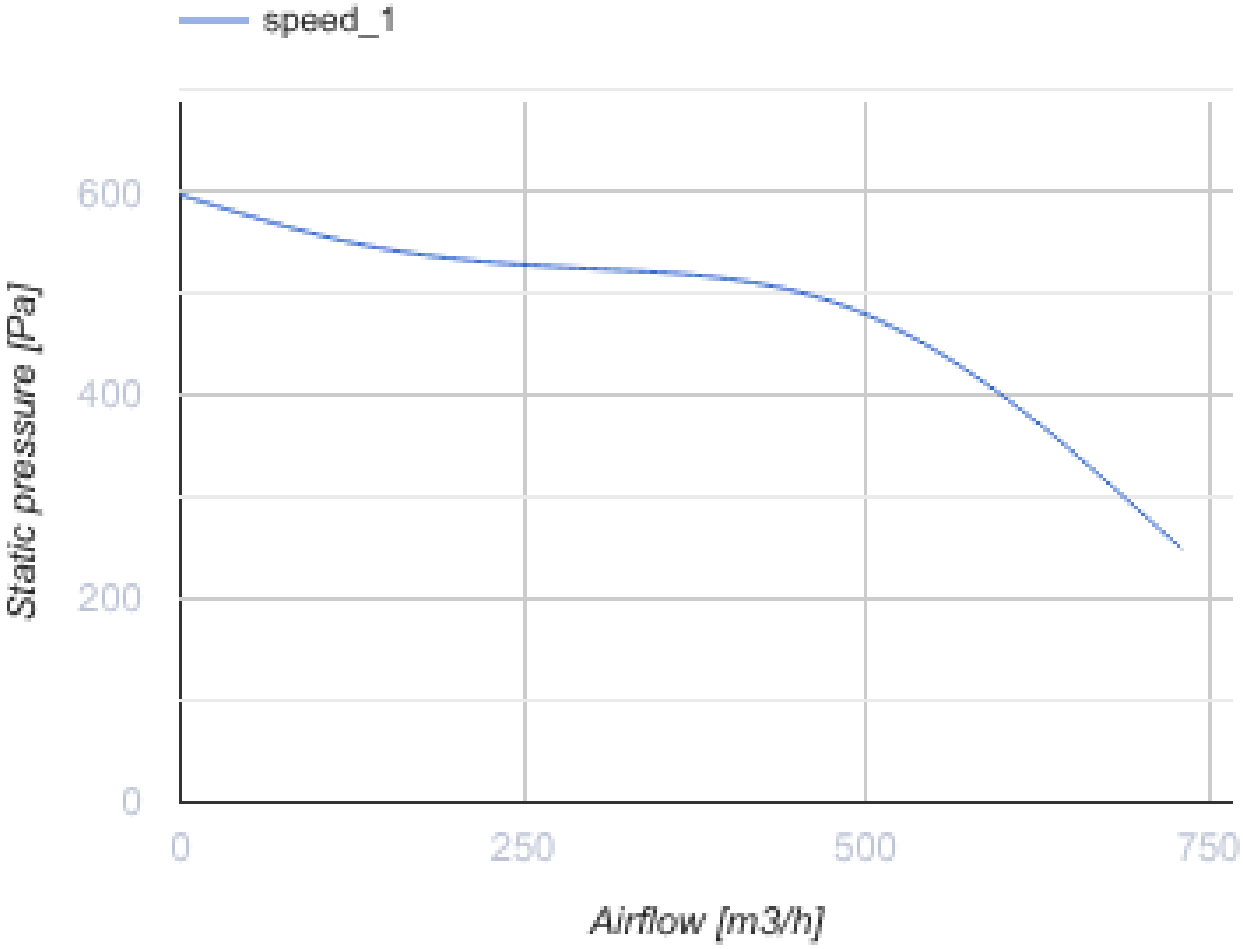
speed_1
600
400
200
0
Static pressure [Pa]
0
250
500
750
Airflow [m3/h]

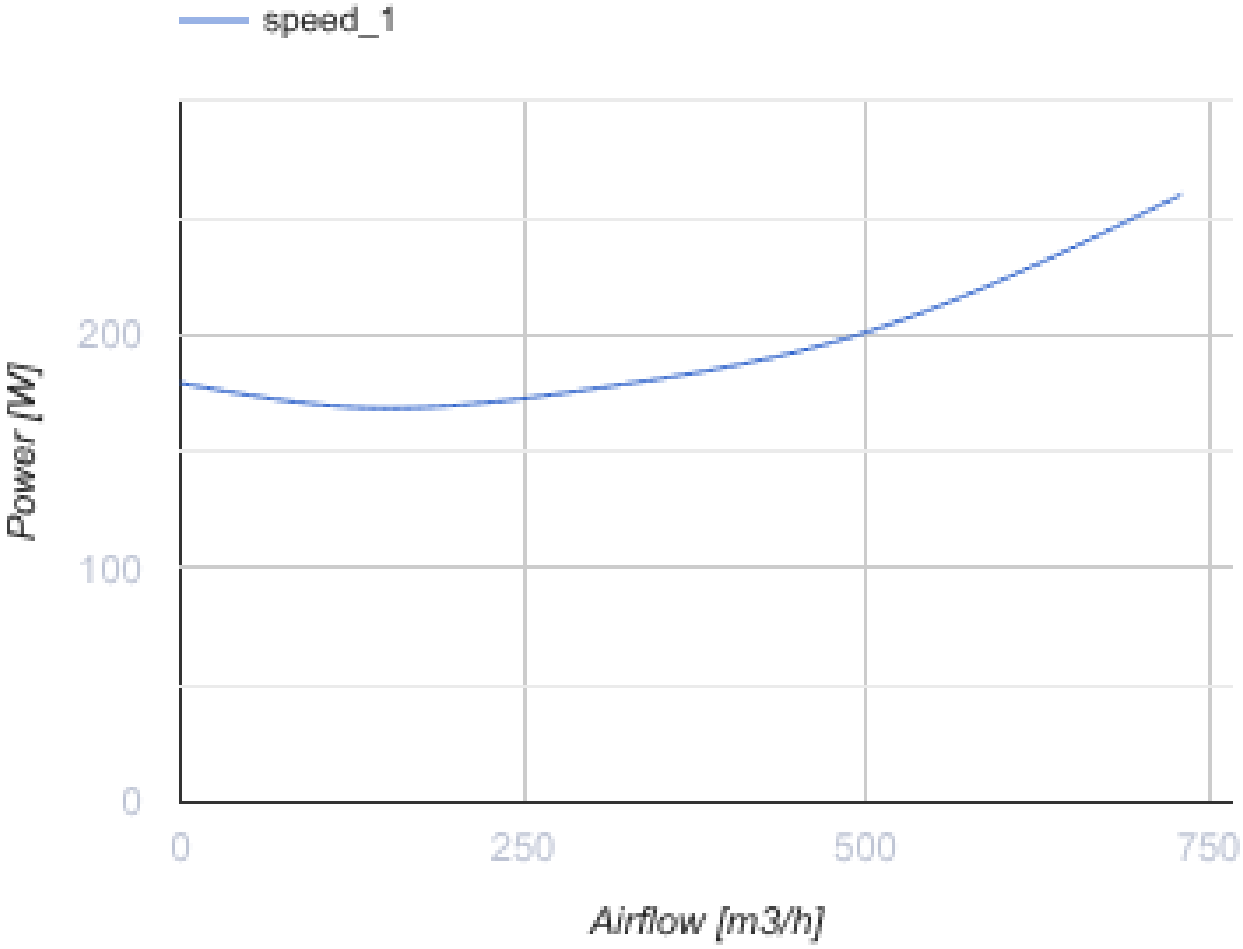

Размеры

ØD	B	H	L	P
158	231	343	358	48

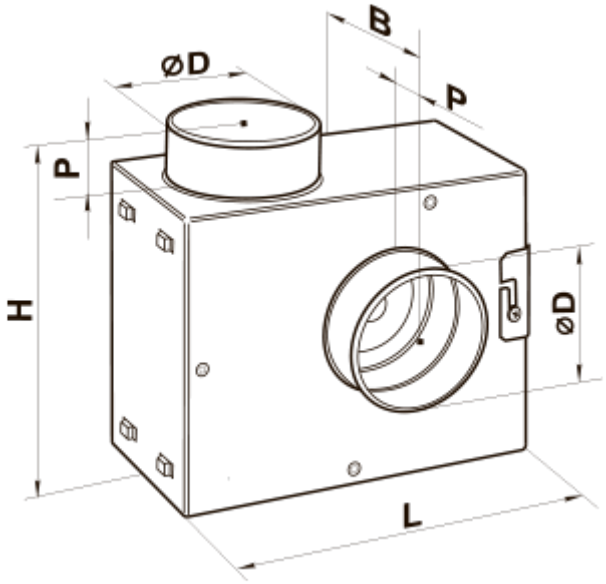
B
ØD
P
P
H
ØD
L