КСБ 100 K2 EC P1

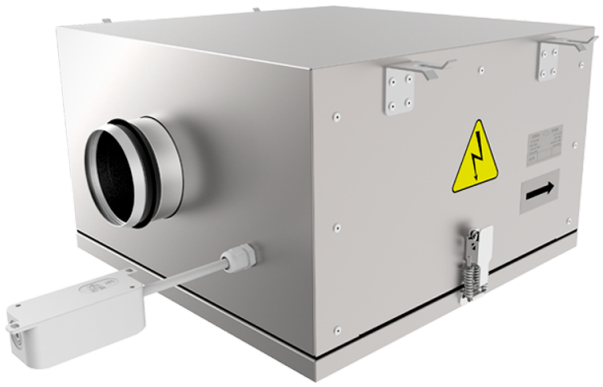

Канальные центробежные вентиляторы с назад загнутыми лопатками в корпусе с улучшенной шумоизоляцией с EC-двигателями

• Уровень звукового давления LpA на расстоянии 3 м: 37
• В звукоизолированном корпусе
• Тип крыльчатки: Центробежная крыльчатка с назад загнутыми лопатками
• Материал корпуса: Алюцинк
• Установка в любом положении
• Кабель подключения с сетевой вилкой

	Единица измерения	КСБ 100 K2 EC P1
Фазность	-	1
Минимальное напряжение питания	В	230
Максимальное напряжение питания	В	230
Частота сети питания	Гц	50/60
Номинальная мощность	Вт	69
Максимальный ток	А	0.55
Максимальный расход воздуха	м³/час	341
Скорость вращения	-	3270
Уровень звукового давления LpA на расстоянии 3 м	дБ(А)	37
Вес	кг	12
Максимальная температура перемещаемого воздуха	°C	55
Минимальная температура перемещаемого воздуха	°C	-25
Класс защиты	-	IPX4
Класс защиты привода	-	IP55
Материал крыльчатки	-	Пластик

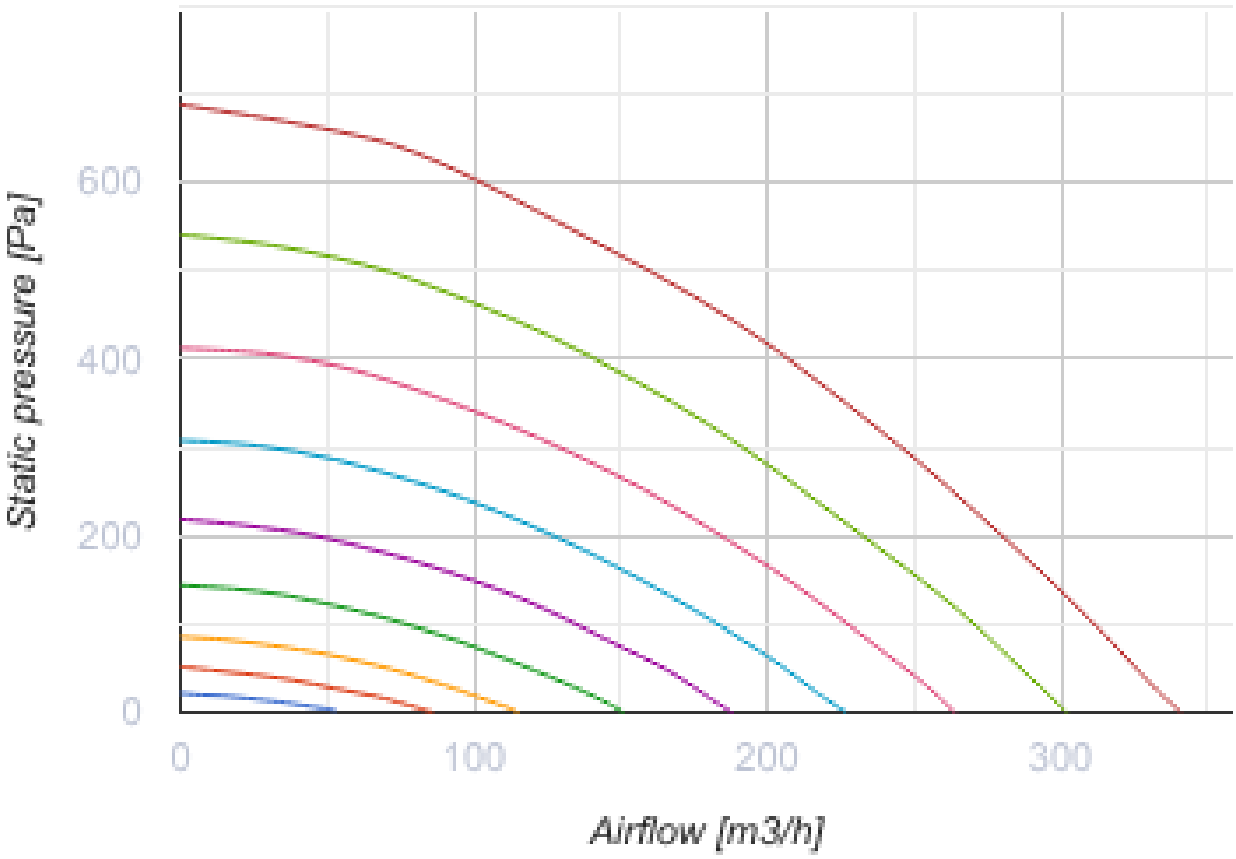
Static pressure [Pa]
600
400
200
0
0
100
200
300
Airflow [m3/h]

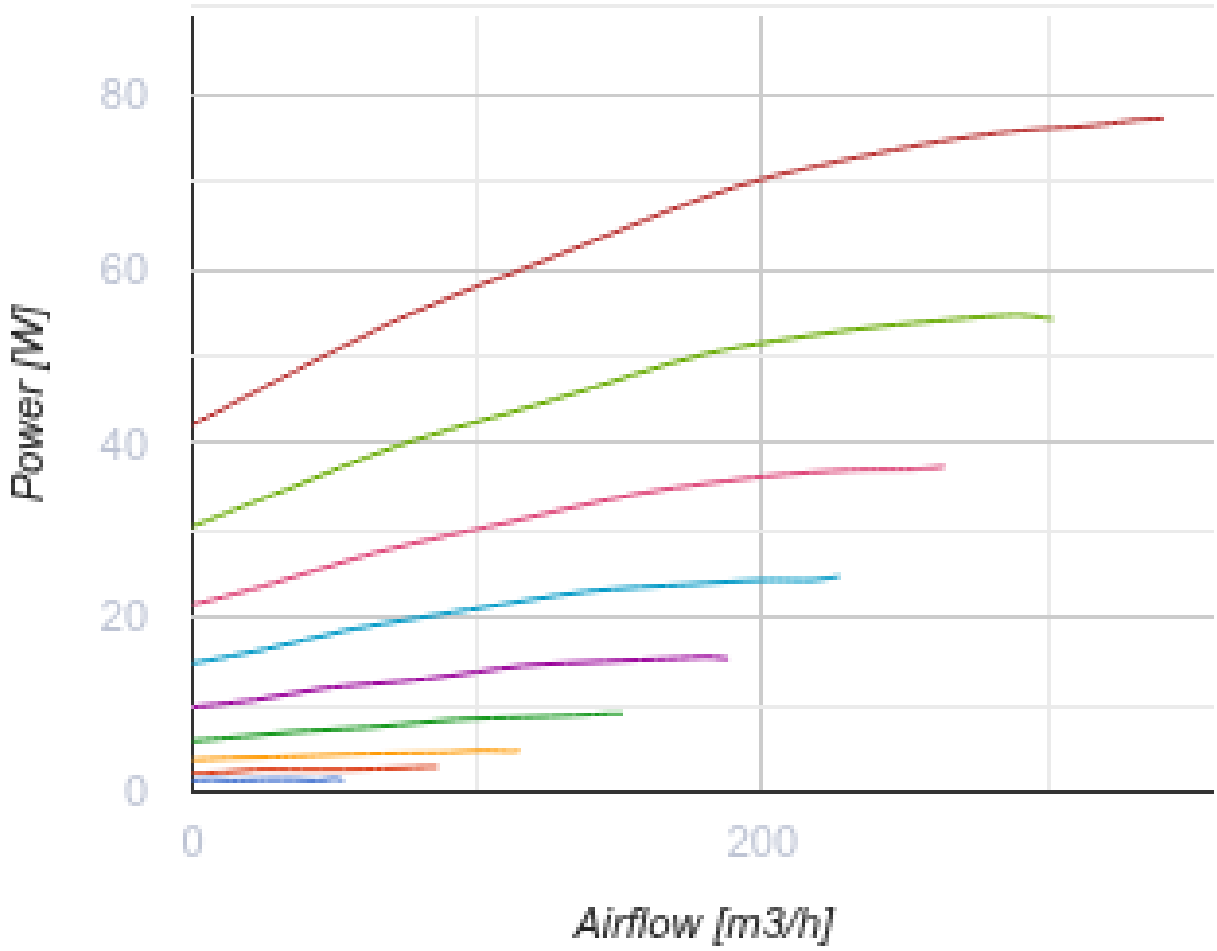

Размеры

ØD	B	B1	B2	H	L1	L2
99	420	228	517	270	507	414

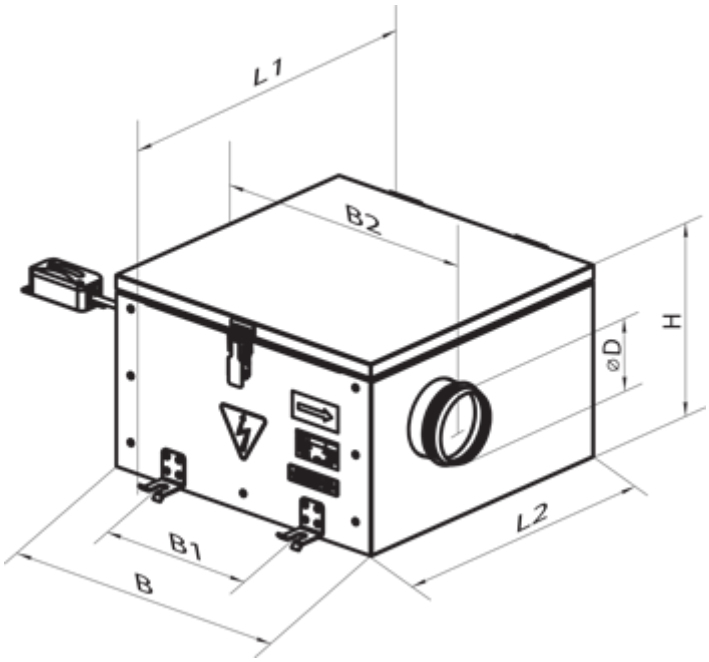

Аксессуары

Для круглых каналов

Наименование	Фото	Описание
СР 100/600		Шумоглушители из оцинкованной стали, наполненные негорючим звукопоглощающим материалом
СР 100/900		Шумоглушители из оцинкованной стали, наполненные негорючим звукопоглощающим материалом
СР 100/1200		Шумоглушители из оцинкованной стали, наполненные негорючим звукопоглощающим материалом

Для круглых каналов

Наименование	Фото	Описание
ФБ 100		Кассетные воздушные фильтры с круглым сечением
ФБК 100-4	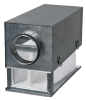	Карманные воздушные фильтры с круглым сечением
ФБК 100-5		Карманные воздушные фильтры с круглым сечением

ФБК 100-7		Карманные воздушные фильтры с круглым сечением

Для круглых каналов

Наименование	Фото	Описание
КОМ 100		Обратный клапан с подпружиненными пластинами для перекрытия воздушного потока в круглых воздуховодах
КР 100		Воздушные заслонки для регулирования расхода воздуха в каналах круглого сечения

Водяные нагреватели

Наименование	Фото	Описание
НКВ 100-2		Канальные водяные нагреватели для подогрева приточного воздуха или подогреватель для ПВУ с круглым сечением
НКВ 100-4		Канальные водяные нагреватели для подогрева приточного воздуха или подогреватель для ПВУ с круглым сечением

Электрические нагреватели

Наименование	Фото	Описание
НК 100-0,6-1		Канальные электрические нагреватели с круглым сечением
НК 100-0,8-1		Канальные электрические нагреватели с круглым сечением
НК 100-1,2-1		Канальные электрические нагреватели с круглым сечением
НК 100-1,6-1		Канальные электрические нагреватели с круглым сечением
НК 100-1,8-1		Канальные электрические нагреватели с круглым сечением

Регуляторы скорости ЕС-двигателей

Наименование	Фото	Описание

P-1/010		Регулятор скорости для EC-двигателей