КСБ 100



Канальные центробежные вентиляторы с назад загнутыми лопатками в шумоизолированном корпусе

• Уровень звукового давления LpA на расстоянии 3 м: 33
• В звукоизолированном корпусе
• Тип крыльчатки: Центробежная крыльчатка с назад загнутыми лопатками
• Материал корпуса: Оцинкованная сталь
• Установка в любом положении

	Единица измерения	КСБ 100
Размер подключаемого воздуховода	мм	100
Фазность	-	1
Минимальное напряжение питания	В	220
Максимальное напряжение питания	В	240
Частота сети питания	Гц	50/60
Номинальная мощность	Вт	73
Максимальный ток	А	0.32
Максимальный расход воздуха	м³/час	240
Скорость вращения	-	2560
Уровень звукового давления LpA на расстоянии 3 м	дБ(А)	33
Вес	кг	5.4
Максимальная температура перемещаемого воздуха	°C	55
Минимальная температура перемещаемого воздуха	°C	-25
Класс защиты	-	IPX4
Материал крыльчатки	-	Пластик

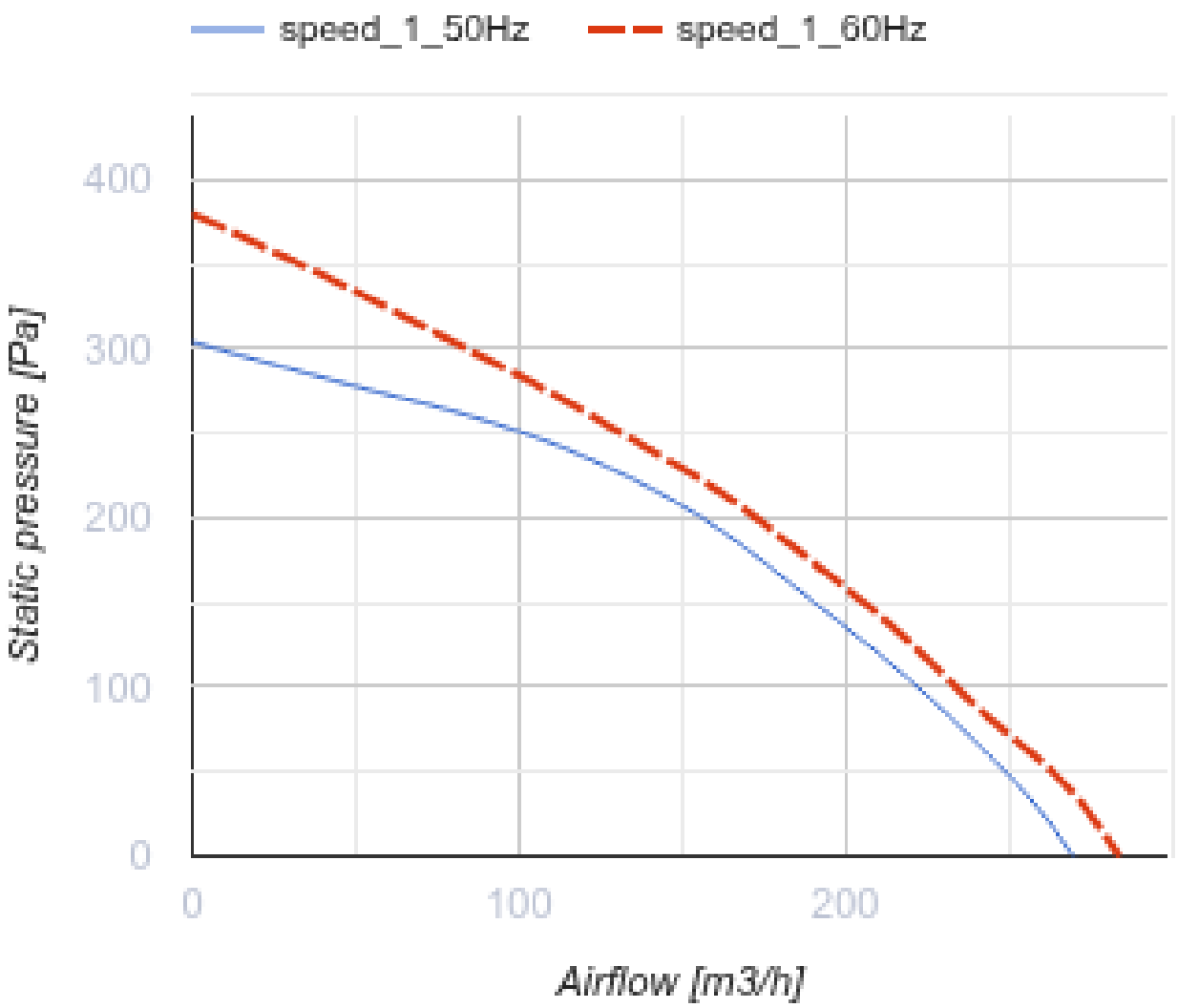
speed_1_50Hz
speed_1_60Hz
Static pressure [Pa]
400
300
200
100
0
0
100
200
Airflow [m3/h]

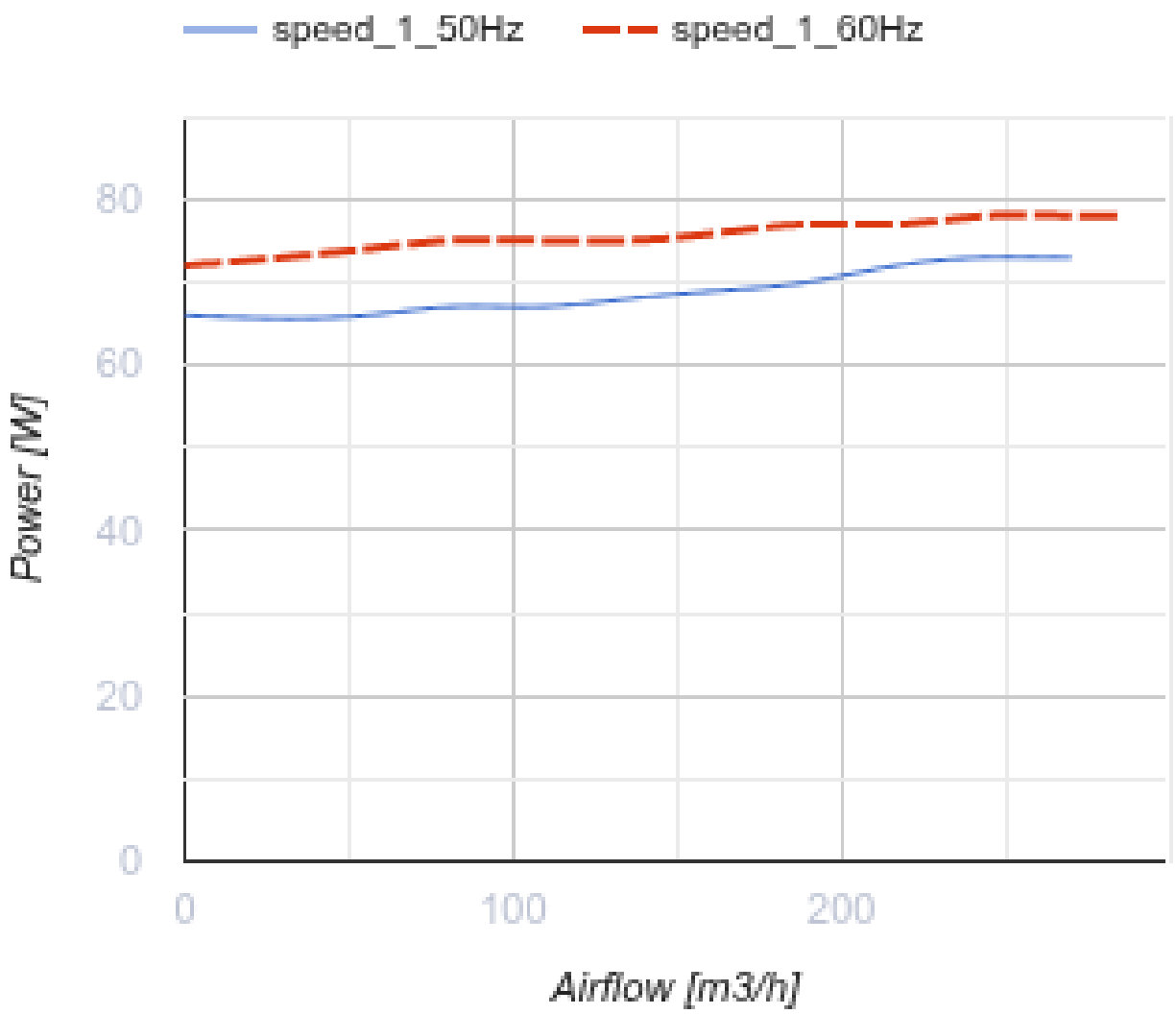

Размеры

ØD	B	B1	H	L	L1	L2
99	322	280	192	447	380	350

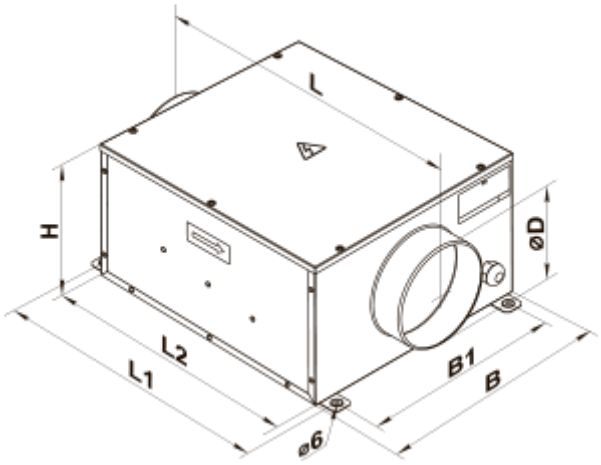
L
H
ØD
L2
L1
B1
B
ø6

Экодизайн

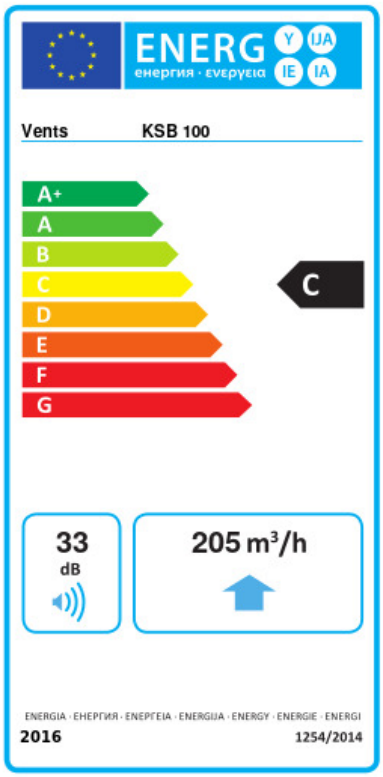

Торговая марка	Вентс					
Модель	КСБ 100					
Удельное потребление энергии (кВт.час/(м²/год))	Холодный		Умеренный		Теплый	
	-50.1	A+	-23.1	C	-7.6	F
Тип установки	Однонаправленная					
Тип привода	Multi-speed					
Тип теплообменника	Нет					
Максимальный расход воздуха (м³/час)	205					
Потребляемая мощность (Вт)	73					
Эталонный объемный расход (м³/с)	0.04					
Статическое давление в исходной точке (Па)	50					
Удельный потребляемая мощность в исходной точке (Вт/(м³/час))	0.28					
Способ управления приводом	Локальное регулирование потребления					
Максимальные внешние утечки (%)	2.7					
Sound power level (дБ(А))	33					
Декларируемый тип вентиляционной единицы	RVU UVU					
Годовое потребление электричества (кВт.час/год)	Холодный		Умеренный		Теплый	
	209		209		209	
Годовое сохранение тепла (кВт.час/год)	Холодный		Умеренный		Теплый	
	5536		2830		1280	