КСБ 125 К2 С

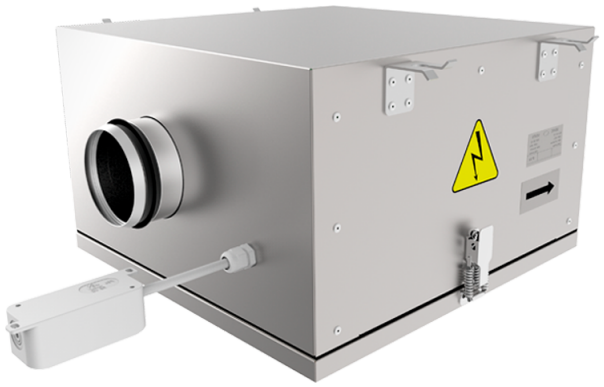

Канальные центробежные вентиляторы с назад загнутыми лопатками в корпусе с улучшенной шумоизоляцией

• Уровень звукового давления LpA на расстоянии 3 м: 40
• В звукоизолированном корпусе
• Тип крыльчатки: Центробежная крыльчатка с назад загнутыми лопатками
• Материал корпуса: Оцинкованная сталь
• Установка в любом положении

	Единица измерения	КСБ 125 К2 С
Размер подключаемого воздуховода	мм	125
Фазность	-	1
Минимальное напряжение питания	В	230
Максимальное напряжение питания	В	230
Частота сети питания	Гц	50
Номинальная мощность	Вт	88
Максимальный ток	А	0.37
Максимальный расход воздуха	м³/час	484
Скорость вращения	-	2670
Уровень звукового давления LpA на расстоянии 3 м	дБ(А)	40
Вес	кг	19
Максимальная температура перемещаемого воздуха	°C	55
Минимальная температура перемещаемого воздуха	°C	-25
Класс защиты	-	IPX4
Класс защиты привода	-	IP44
Материал крыльчатки	-	Пластик

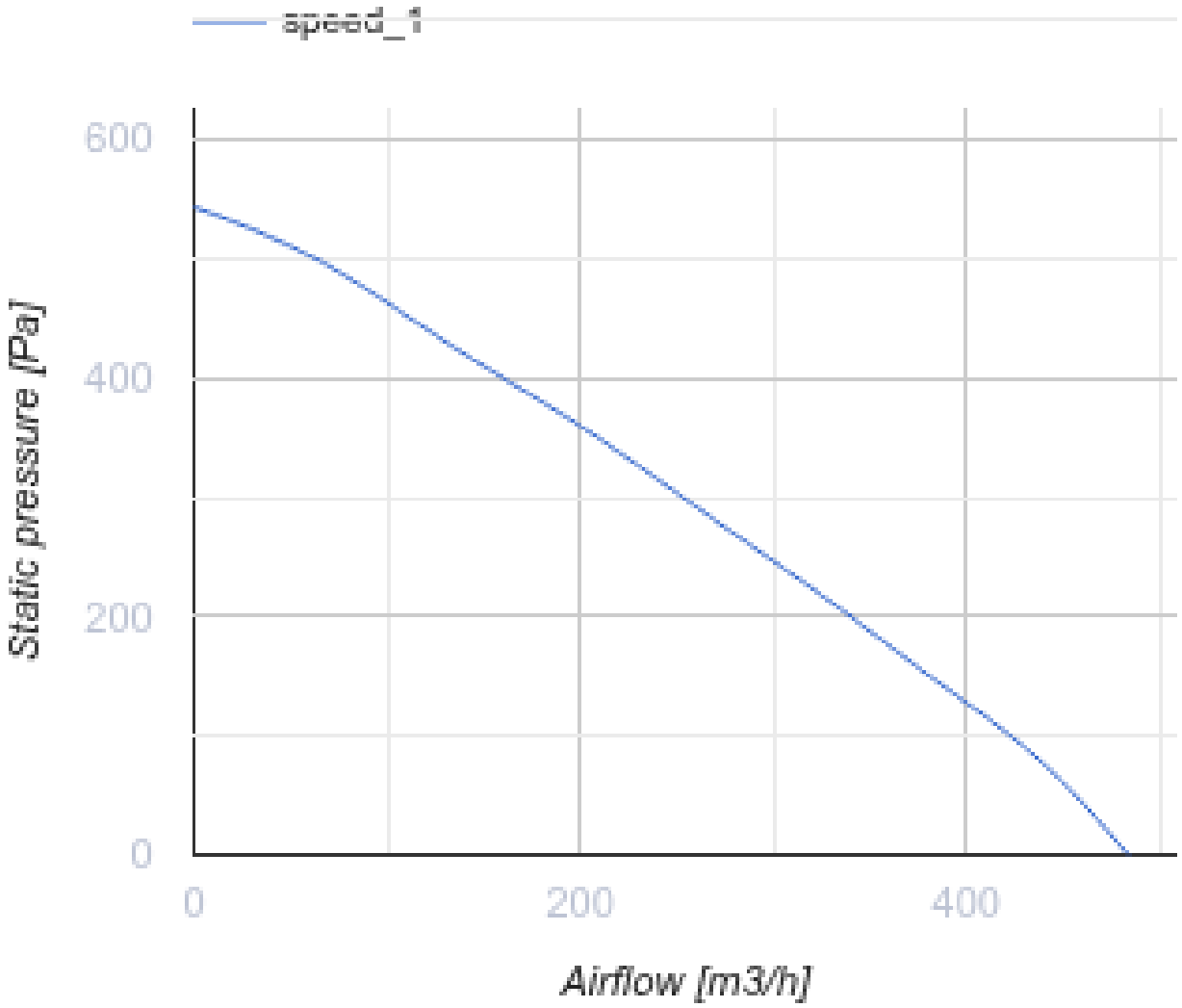
speed_1
600
400
200
0
0
200
400
Static pressure [Pa]
Airflow [m3/h]

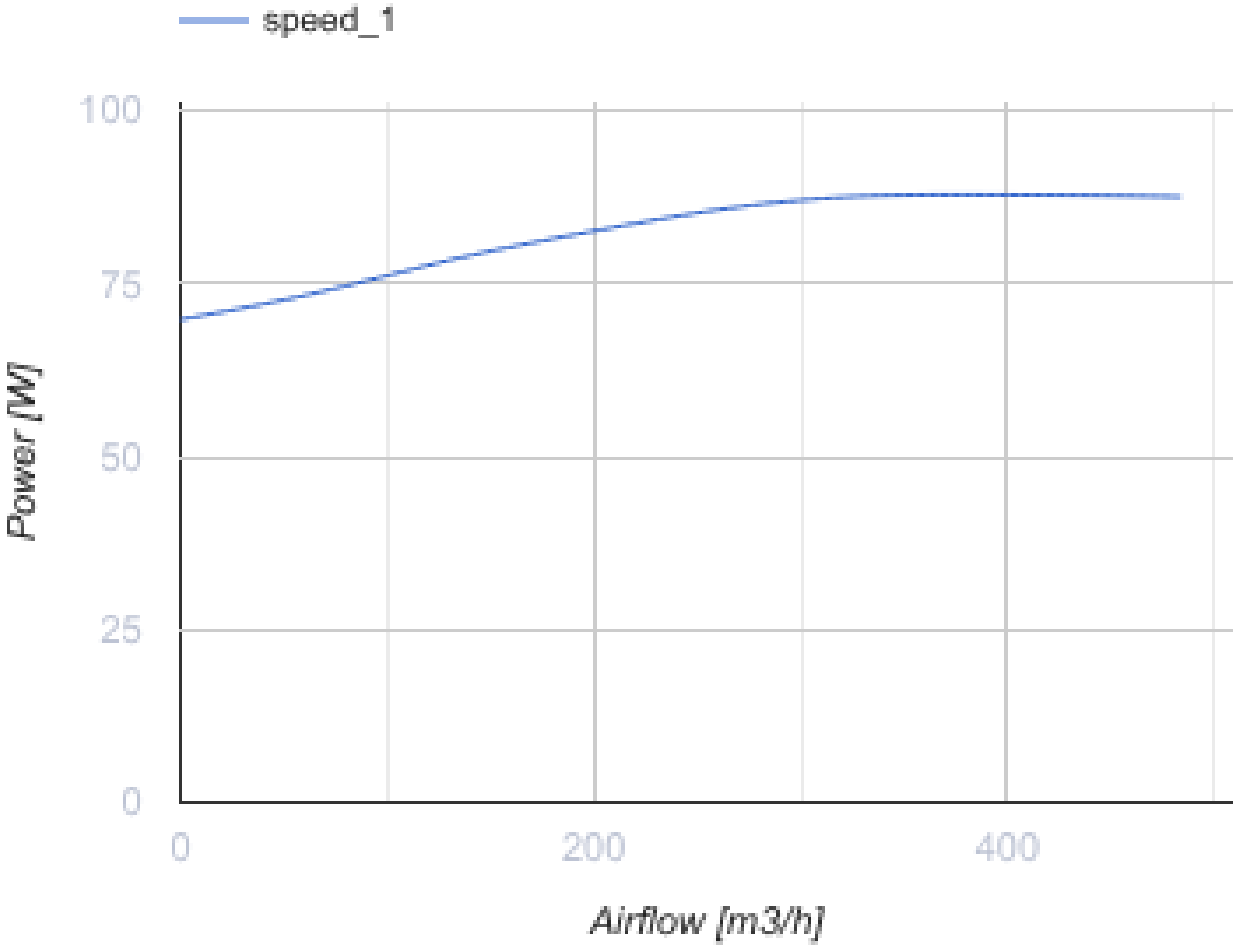

Размеры

ØD	B	B1	H	L	L1	L2
124	533	333	280	630	617	525

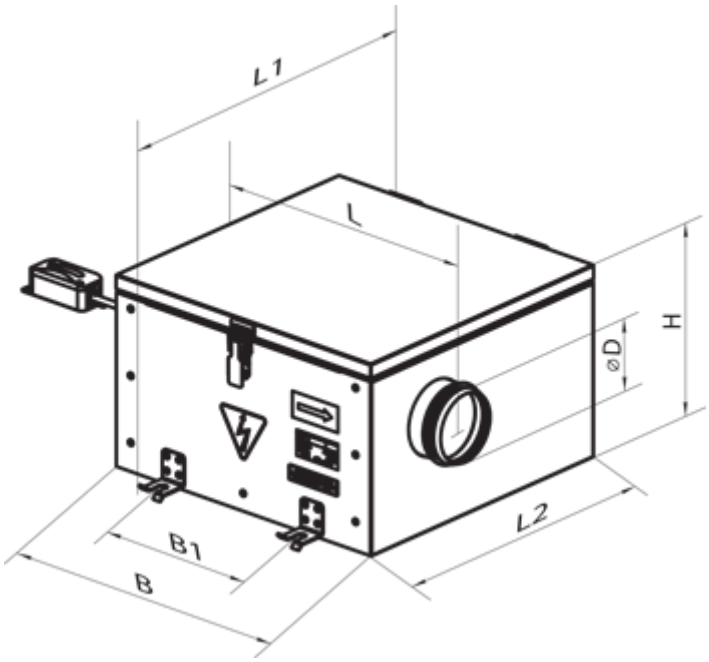

Аксессуары

Для круглых каналов

Наименование	Фото	Описание
СР 125/600		Шумоглушители из оцинкованной стали, наполненные негорючим звукопоглощающим материалом
СР 125/900		Шумоглушители из оцинкованной стали, наполненные негорючим звукопоглощающим материалом
СР 125/1200		Шумоглушители из оцинкованной стали, наполненные негорючим звукопоглощающим материалом

Для круглых каналов

Наименование	Фото	Описание
ФБ 125		Кассетные воздушные фильтры с круглым сечением
ФБК 125-4		Карманные воздушные фильтры с круглым сечением
ФБК 125-5		Карманные воздушные фильтры с круглым сечением

ФБК 125-7	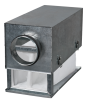	Карманные воздушные фильтры с круглым сечением

Для круглых каналов

Наименование	Фото	Описание
КОМ 125		Обратный клапан с подпружиненными пластинами для перекрытия воздушного потока в круглых воздуховодах
КР 125		Воздушные заслонки для регулирования расхода воздуха в каналах круглого сечения

Водяные нагреватели

Наименование	Фото	Описание
НКВ 125-2		Канальные водяные нагреватели для подогрева приточного воздуха или подогреватель для ПВУ с круглым сечением
НКВ 125-4		Канальные водяные нагреватели для подогрева приточного воздуха или подогреватель для ПВУ с круглым сечением

Электрические нагреватели

Наименование	Фото	Описание
НК 125-0,6-1		Канальные электрические нагреватели с круглым сечением
НК 125-0,8-1		Канальные электрические нагреватели с круглым сечением
НК 125-1,2-1		Канальные электрические нагреватели с круглым сечением
НК 125-1,6-1		Канальные электрические нагреватели с круглым сечением
НК 125-2,4-1		Канальные электрические нагреватели с круглым сечением

Трансформаторные регуляторы скорости

Наименование	Фото	Описание
РСА5Е-3,5-Т		Регуляторы применяются для управления производительностью однофазных вентиляторов путем ступенчатого регулирования скорости вращения электродвигателей

PCA5E-5,0-T		Регуляторы применяются для управления производительностью однофазных вентиляторов путем ступенчатого регулирования скорости вращения электродвигателей
PCA5E-7,5-T		Регуляторы применяются для управления производительностью однофазных вентиляторов путем ступенчатого регулирования скорости вращения электродвигателей

Экодизайн

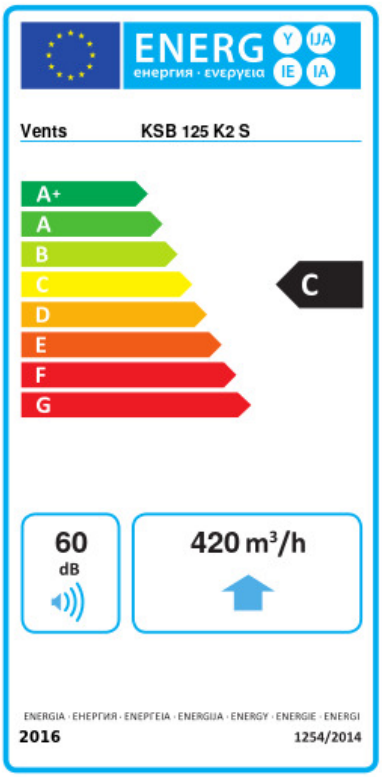

Торговая марка	Вентс					
Модель	КСБ 125 К2 С					
Удельное потребление энергии (кВт.час/(м²/год))	Холодный		Умеренный		Теплый	
	-51.4	A+	-24.4	C	-8.9	F
Тип установки	Однонаправленная					
Тип привода	Переменная скорость					
Тип теплообменника	Нет					
Максимальный расход воздуха (м³/час)	420					
Потребляемая мощность (Вт)	88					
Эталонный объемный расход (м³/с)	0.082					
Статическое давление в исходной точке (Па)	50					
Удельный потребляемая мощность в исходной точке (Вт/(м³/час))	0.296					
Способ управления приводом	Локальное регулирование потребления					
Максимальные внешние утечки (%)	2.7					
Декларируемый тип вентиляционной единицы	RVU UVU					
Sound power level (дБ(А))	60					
Годовое потребление электричества (кВт.час/год)	Холодный		Умеренный		Теплый	
	157		157		157	
Годовое сохранение тепла (кВт.час/год)	Холодный		Умеренный		Теплый	
	5536		2830		1280	