КСБ 160 K2 EC

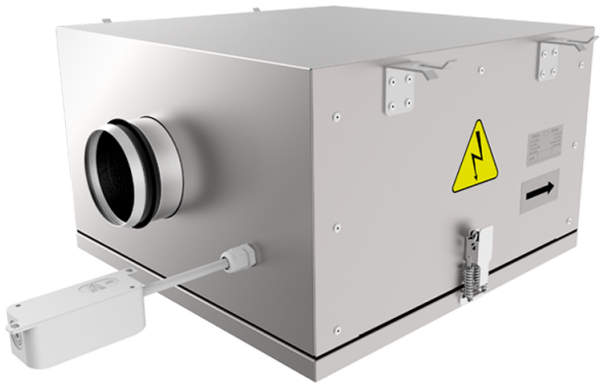

Канальные центробежные вентиляторы с назад загнутыми лопатками в корпусе с улучшенной шумоизоляцией с EC-двигателями

• Уровень звукового давления LpA на расстоянии 3 м: 40
• В звукоизолированном корпусе
• Тип крыльчатки: Центробежная крыльчатка с назад загнутыми лопатками
• Материал корпуса: Алюцинк
• Установка в любом положении

	Единица измерения	КСБ 160 K2 EC
Размер подключаемого воздуховода	мм	160
Фазность	-	1
Минимальное напряжение питания	В	230
Максимальное напряжение питания	В	230
Частота сети питания	Гц	50/60
Номинальная мощность	Вт	85
Максимальный ток	А	0.76
Максимальный расход воздуха	м³/час	454
Скорость вращения	-	3600
Уровень звукового давления LpA на расстоянии 3 м	дБ(А)	40
Вес	кг	12
Максимальная температура перемещаемого воздуха	°C	55
Минимальная температура перемещаемого воздуха	°C	-25
Класс защиты	-	IPX4
Класс защиты привода	-	IP55
Материал крыльчатки	-	Пластик

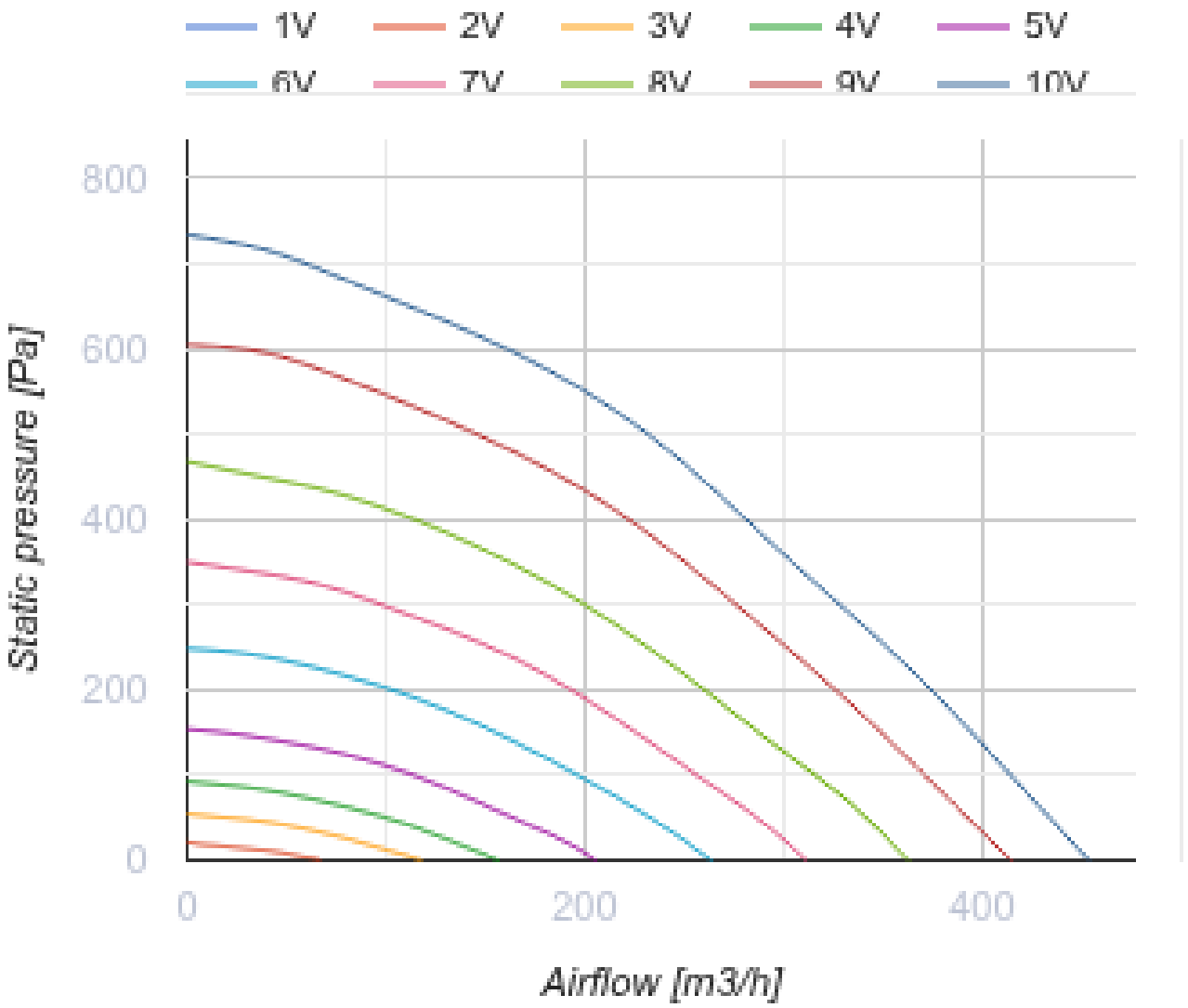
1V
2V
3V
4V
5V
6V
7V
8V
9V
10V
800
600
400
200
0
Static pressure [Pa]
0
200
400
Airflow [m3/h]

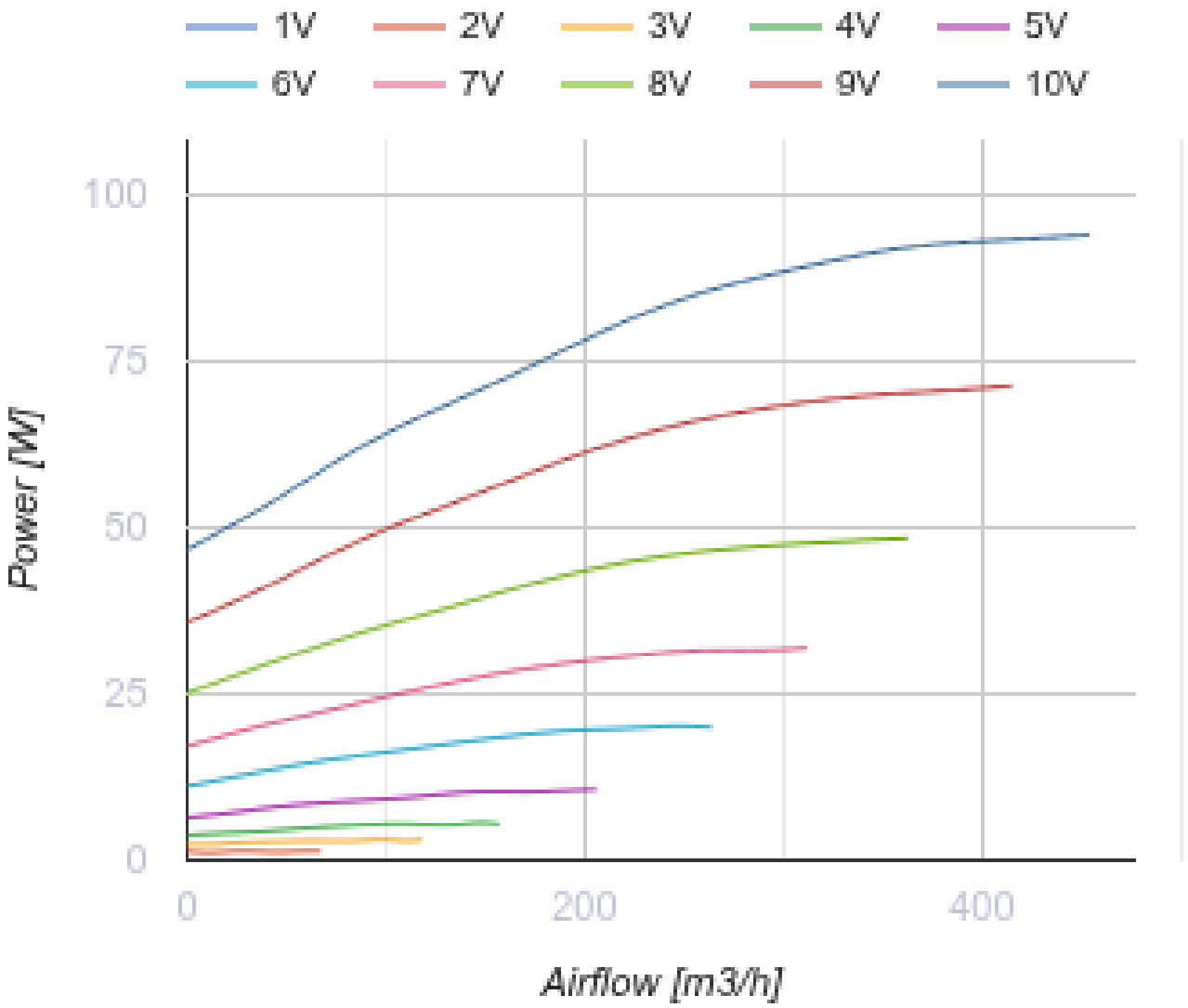

Размеры

ØD	B	B1	B2	H	L1	L2
159	420	228	517	270	507	414

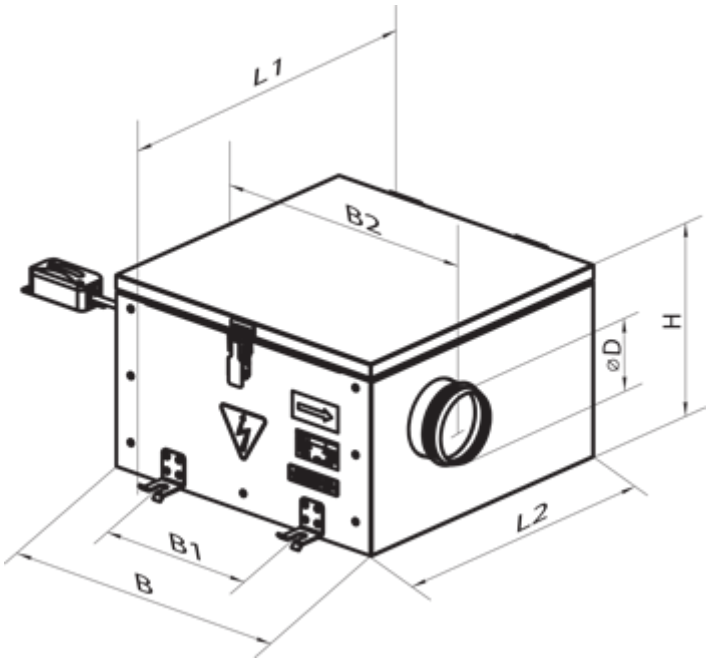

Аксессуары

Для круглых каналов

Наименование	Фото	Описание
СР 160/600		Шумоглушители из оцинкованной стали, наполненные негорючим звукопоглощающим материалом
СР 160/900		Шумоглушители из оцинкованной стали, наполненные негорючим звукопоглощающим материалом
СР 160/1200		Шумоглушители из оцинкованной стали, наполненные негорючим звукопоглощающим материалом

Для круглых каналов

Наименование	Фото	Описание
ФБ 160		Кассетные воздушные фильтры с круглым сечением
ФБК 160-4		Карманные воздушные фильтры с круглым сечением
ФБК 160-5		Карманные воздушные фильтры с круглым сечением

ФБК 160-7		Карманные воздушные фильтры с круглым сечением

Для круглых каналов

Наименование	Фото	Описание
КОМ 160		Обратный клапан с подпружиненными пластинами для перекрытия воздушного потока в круглых воздуховодах
КР 160		Воздушные заслонки для регулирования расхода воздуха в каналах круглого сечения

Водяные нагреватели

Наименование	Фото	Описание
НКВ 160-2		Канальные водяные нагреватели для подогрева приточного воздуха или подогреватель для ПВУ с круглым сечением
НКВ 160-4		Канальные водяные нагреватели для подогрева приточного воздуха или подогреватель для ПВУ с круглым сечением

Электрические нагреватели

Наименование	Фото	Описание
НК 160-1,2-1		Канальные электрические нагреватели с круглым сечением
НК 160-1,7-1		Канальные электрические нагреватели с круглым сечением
НК 160-2,0-1		Канальные электрические нагреватели с круглым сечением
НК 160-2,4-1		Канальные электрические нагреватели с круглым сечением
НК 160-3,4-1		Канальные электрические нагреватели с круглым сечением

Регуляторы скорости EC-двигателей

Наименование	Фото	Описание

P-1/010		Регулятор скорости для EC-двигателей

Экодизайн

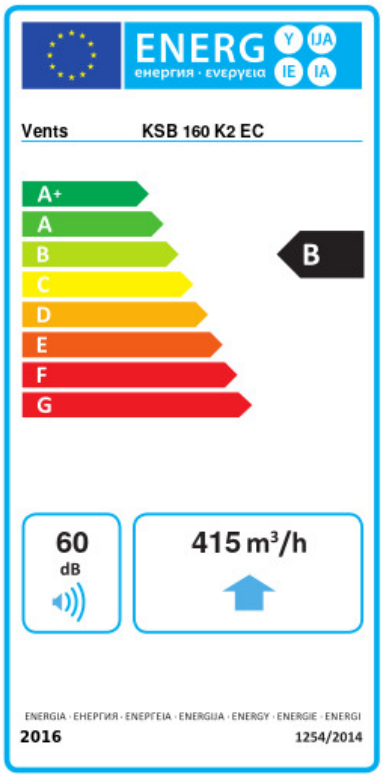

Торговая марка	Вентс					
Модель	КСБ 160 К2 ЕС					
Удельное потребление энергии (кВт.час/(м²/год))	Холодный		Умеренный		Теплый	
	-53.9	A+	-26.9	B	-11.4	E
Тип установки	Однонаправленная					
Тип привода	Переменная скорость					
Тип теплообменника	Нет					
Максимальный расход воздуха (м³/час)	415					
Потребляемая мощность (Вт)	93.4					
Эталонный объемный расход (м³/с)	0.081					
Статическое давление в исходной точке (Па)	50					
Удельный потребляемая мощность в исходной точке (Вт/(м³/час))	0.108					
Способ управления приводом	Локальное регулирование потребления					
Максимальные внешние утечки (%)	2.7					
Декларируемый тип вентиляционной единицы	RVU UVU					
Sound power level (дБ(А))	60					
Годовое потребление электричества (кВт.час/год)	Холодный		Умеренный		Теплый	
	57		57		57	
Годовое сохранение тепла (кВт.час/год)	Холодный		Умеренный		Теплый	
	5536		2830		1280	