КСБ 160 К2

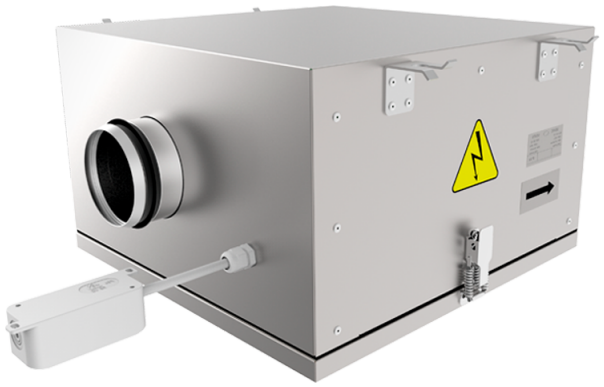

Канальные центробежные вентиляторы с назад загнутыми лопатками в корпусе с улучшенной шумоизоляцией

• Уровень звукового давления LpA на расстоянии 3 м: 38
• В звукоизолированном корпусе
• Тип крыльчатки: Центробежная крыльчатка с назад загнутыми лопатками
• Материал корпуса: Оцинкованная сталь
• Установка в любом положении

	Единица измерения	КСБ 160 К2
Размер подключаемого воздуховода	мм	160
Фазность	-	1
Максимальное напряжение питания	В	230
Минимальное напряжение питания	В	230
Частота сети питания	Гц	50
Номинальная мощность	Вт	86
Максимальный ток	А	0.38
Максимальный расход воздуха	м³/час	500
Скорость вращения	-	2670
Уровень звукового давления LpA на расстоянии 3 м	дБ(А)	38
Вес	кг	17
Максимальная температура перемещаемого воздуха	°C	55
Минимальная температура перемещаемого воздуха	°C	-25
Класс защиты	-	IPX4
Класс защиты привода	-	IP44
Материал крыльчатки	-	Пластик

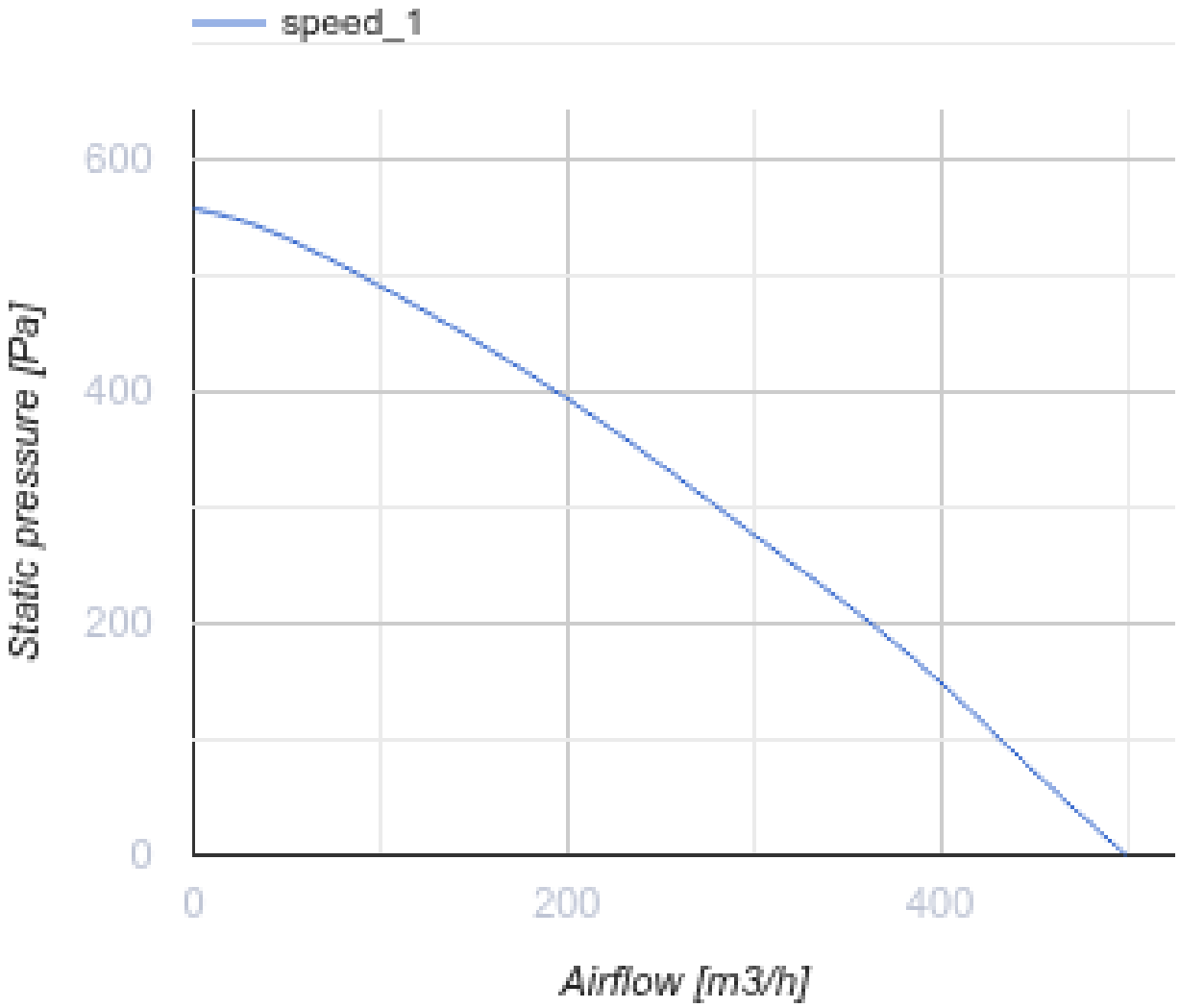
speed_1
600
400
200
0
Static pressure [Pa]
0
200
400
Airflow [m3/h]

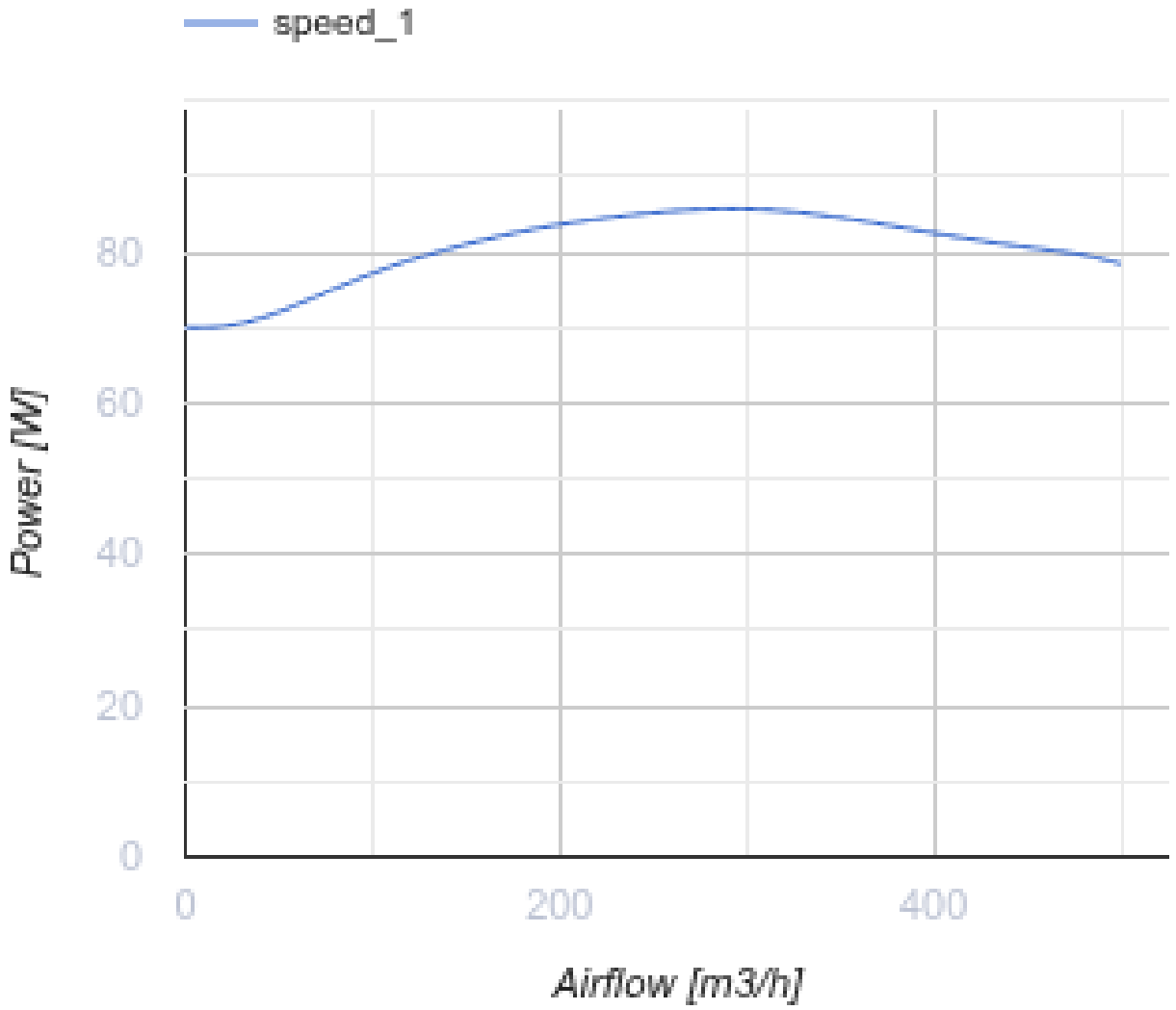

Размеры

ØD	B	B1	H	L	L1	L2
159	470	278	282	566	586	493

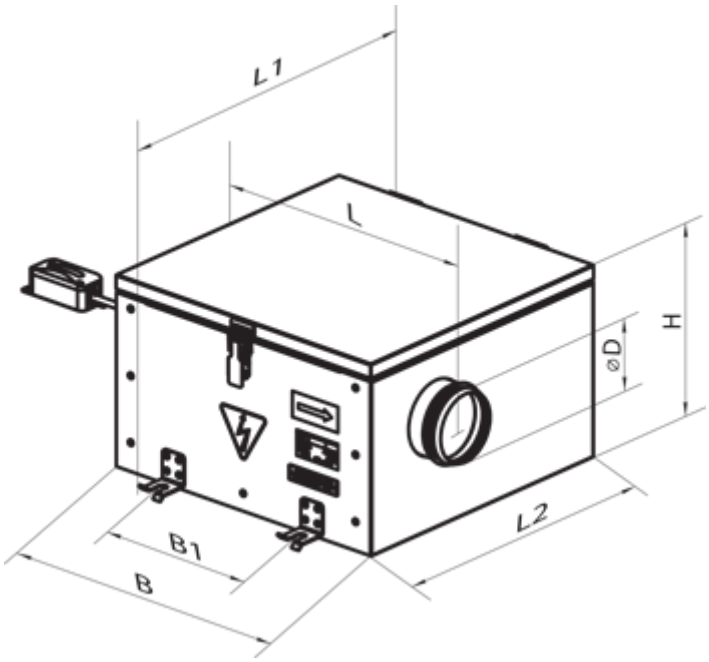

Аксессуары

Для круглых каналов

Наименование	Фото	Описание
СР 160/600		Шумоглушители из оцинкованной стали, наполненные негорючим звукопоглощающим материалом
СР 160/900		Шумоглушители из оцинкованной стали, наполненные негорючим звукопоглощающим материалом
СР 160/1200		Шумоглушители из оцинкованной стали, наполненные негорючим звукопоглощающим материалом

Для круглых каналов

Наименование	Фото	Описание
ФБ 160		Кассетные воздушные фильтры с круглым сечением
ФБК 160-4		Карманные воздушные фильтры с круглым сечением
ФБК 160-5		Карманные воздушные фильтры с круглым сечением

ФБК 160-7		Карманные воздушные фильтры с круглым сечением

Для круглых каналов

Наименование	Фото	Описание
КОМ 160		Обратный клапан с подпружиненными пластинами для перекрытия воздушного потока в круглых воздуховодах
КР 160		Воздушные заслонки для регулирования расхода воздуха в каналах круглого сечения

Водяные нагреватели

Наименование	Фото	Описание
НКВ 160-2		Канальные водяные нагреватели для подогрева приточного воздуха или подогреватель для ПВУ с круглым сечением
НКВ 160-4		Канальные водяные нагреватели для подогрева приточного воздуха или подогреватель для ПВУ с круглым сечением

Электрические нагреватели

Наименование	Фото	Описание
НК 160-1,2-1		Канальные электрические нагреватели с круглым сечением
НК 160-1,7-1		Канальные электрические нагреватели с круглым сечением
НК 160-2,0-1		Канальные электрические нагреватели с круглым сечением
НК 160-2,4-1		Канальные электрические нагреватели с круглым сечением
НК 160-3,4-1		Канальные электрические нагреватели с круглым сечением

Трансформаторные регуляторы скорости

Наименование	Фото	Описание
РСА5Е-3,5-Т		Регуляторы применяются для управления производительностью однофазных вентиляторов путем ступенчатого регулирования скорости вращения электродвигателей

PCA5E-5,0-T		Регуляторы применяются для управления производительностью однофазных вентиляторов путем ступенчатого регулирования скорости вращения электродвигателей
PCA5E-7,5-T		Регуляторы применяются для управления производительностью однофазных вентиляторов путем ступенчатого регулирования скорости вращения электродвигателей

Экодизайн

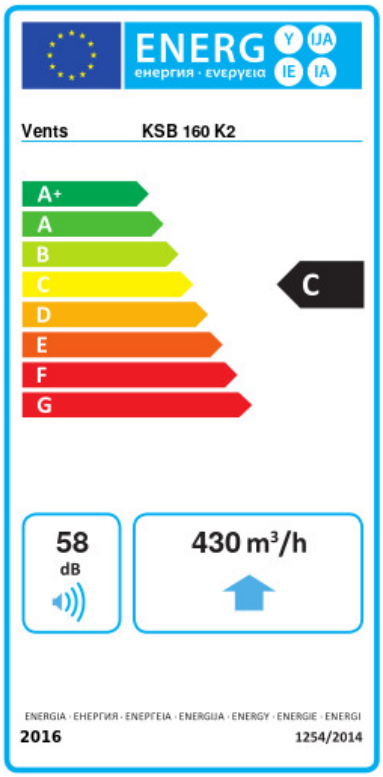

Торговая марка	Вентс					
Модель	КСБ 160 К2					
Удельное потребление энергии (кВт.час/(м²/год))	Холодный		Умеренный		Теплый	
	-51.7	A+	-24.6	C	-9.1	F
Тип установки	Однонаправленная					
Тип привода	Переменная скорость					
Тип теплообменника	Нет					
Максимальный расход воздуха (м³/час)	430					
Потребляемая мощность (Вт)	82					
Эталонный объемный расход (м³/с)	0.084					
Статическое давление в исходной точке (Па)	50					
Удельный потребляемая мощность в исходной точке (Вт/(м³/час))	0.278					
Способ управления приводом	Локальное регулирование потребления					
Максимальные внешние утечки (%)	2.7					
Sound power level (дБ(А))	58					
Декларируемый тип вентиляционной единицы	RVU UVU					
Годовое потребление электричества (кВт.час/год)	Холодный		Умеренный		Теплый	
	147		147		147	
Годовое сохранение тепла (кВт.час/год)	Холодный		Умеренный		Теплый	
	5536		2830		1280	