КСБ 160



Канальные центробежные вентиляторы с назад загнутыми лопатками в шумоизолированном корпусе

• Уровень звукового давления LpA на расстоянии 3 м: 36
• В звукоизолированном корпусе
• Тип крыльчатки: Центробежная крыльчатка с назад загнутыми лопатками
• Материал корпуса: Оцинкованная сталь
• Установка в любом положении

	Единица измерения	КСБ 160
Размер подключаемого воздуховода	мм	160
Фазность	-	1
Минимальное напряжение питания	В	220
Максимальное напряжение питания	В	240
Частота сети питания	Гц	50/60
Номинальная мощность	Вт	75
Максимальный ток	А	0.33
Максимальный расход воздуха	м³/час	420
Скорость вращения	-	2690
Уровень звукового давления LpA на расстоянии 3 м	дБ(А)	36
Вес	кг	6.4
Максимальная температура перемещаемого воздуха	°C	55
Минимальная температура перемещаемого воздуха	°C	-25
Класс защиты	-	IPX4
Материал крыльчатки	-	Пластик

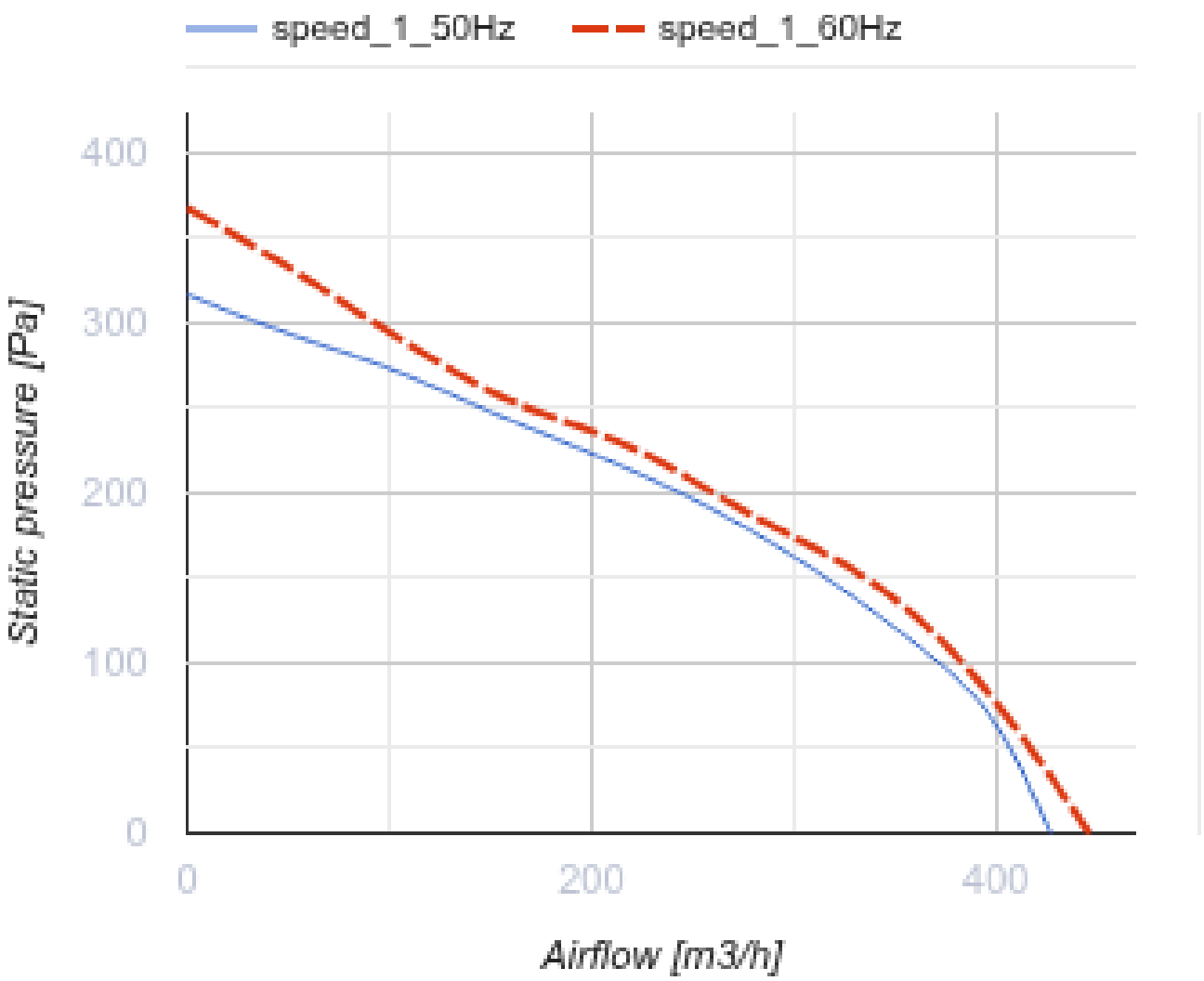
speed_1_50Hz
speed_1_60Hz
400
300
200
100
0
Static pressure [Pa]
0
200
400
Airflow [m3/h]

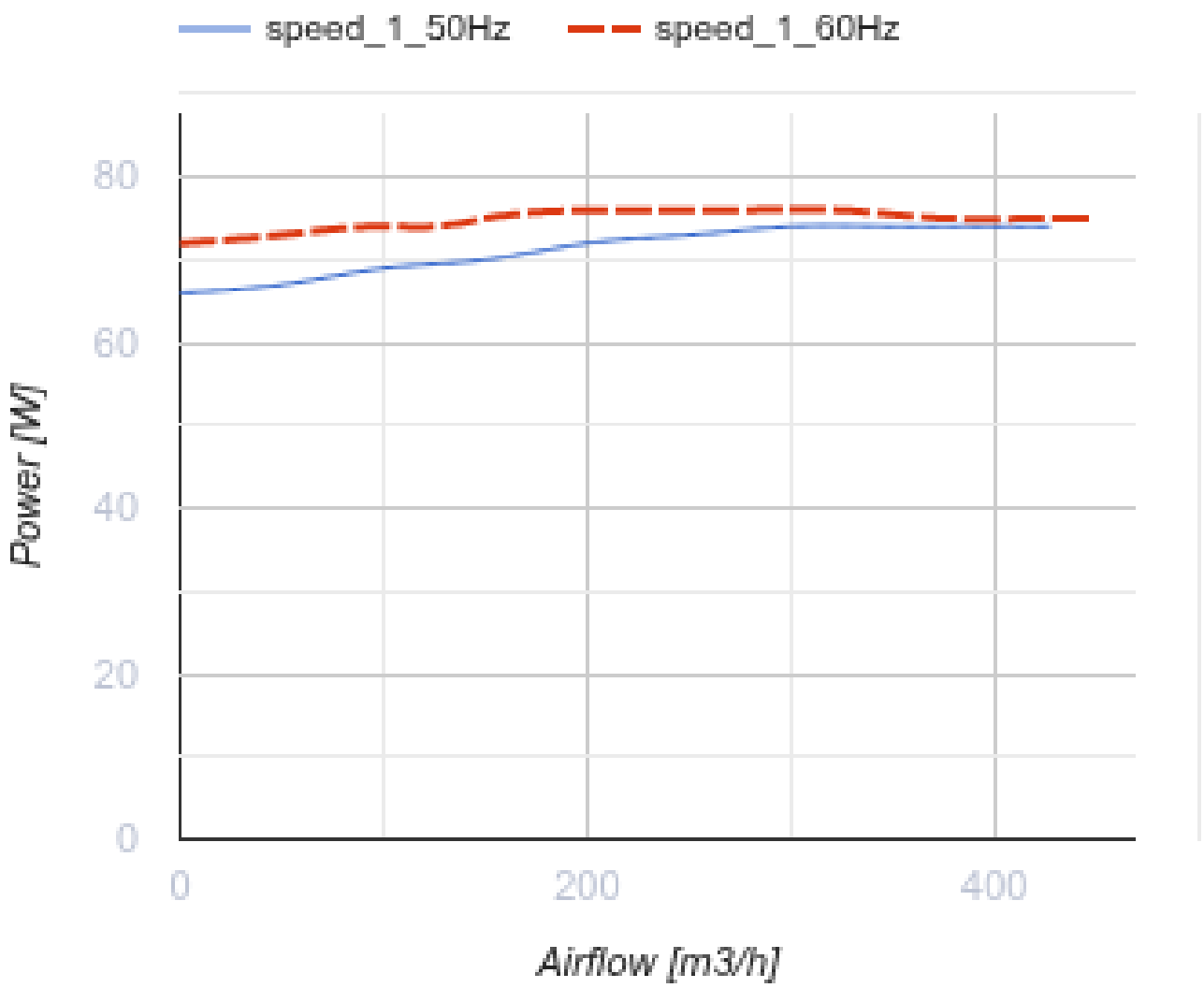

Размеры

ØD	B	B1	H	L	L1	L2
159	352	310	212	477	410	380

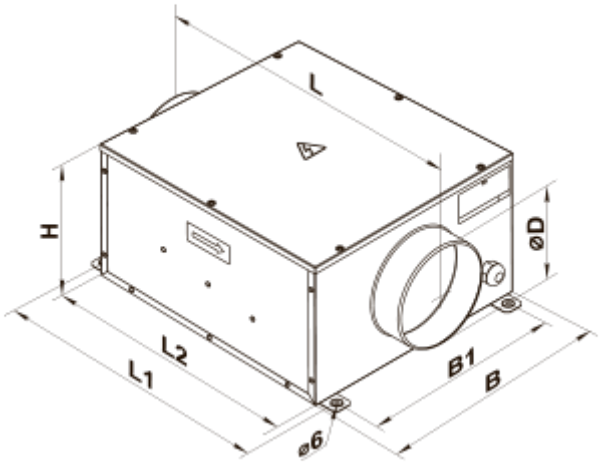
L
H
ØD
L2
L1
B1
B
ø6

Экодизайн

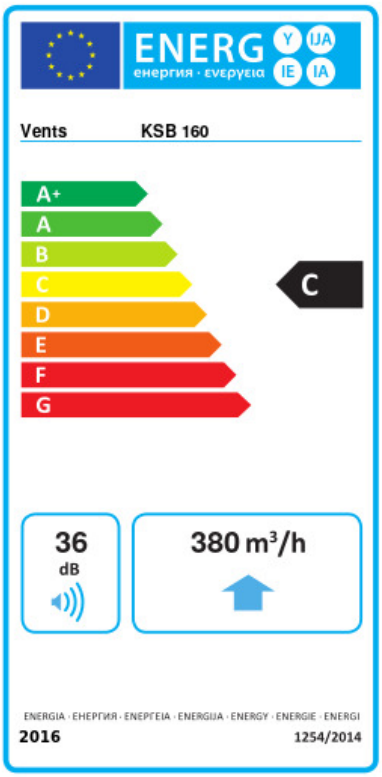

Торговая марка	Вентс					
Модель	КСБ 160					
Удельное потребление энергии (кВт.час/(м²/год))	Холодный		Умеренный		Теплый	
	-52.5	A+	-25.4	C	-9.9	F
Тип установки	Однонаправленная					
Тип привода	Multi-speed					
Тип теплообменника	Нет					
Максимальный расход воздуха (м³/час)	380					
Потребляемая мощность (Вт)	75					
Эталонный объемный расход (м³/с)	0.074					
Статическое давление в исходной точке (Па)	50					
Удельный потребляемая мощность в исходной точке (Вт/(м³/час))	0.155					
Способ управления приводом	Локальное регулирование потребления					
Максимальные внешние утечки (%)	2.7					
Декларируемый тип вентиляционной единицы	RVU UVU					
Sound power level (дБ(A))	36					
Годовое потребление электричества (кВт.час/год)	Холодный		Умеренный		Теплый	
	116		116		116	
Годовое сохранение тепла (кВт.час/год)	Холодный		Умеренный		Теплый	
	5536		2830		1280	