КСБ 200 ЕС



Канальные центробежные вентиляторы с назад загнутыми лопатками в шумоизолированном корпусе с ЕС-двигателями

• Уровень звукового давления LpA на расстоянии 3 м: 37
• В звукоизолированном корпусе
• Тип крыльчатки: Центробежная крыльчатка с назад загнутыми лопатками
• Материал корпуса: Оцинкованная сталь
• Установка в любом положении

	Единица измерения	КСБ 200 ЕС
Размер подключаемого воздуховода	мм	200
Фазность	-	1
Минимальное напряжение питания	В	230
Максимальное напряжение питания	В	230
Частота сети питания	Гц	50/60
Номинальная мощность	Вт	101.6
Максимальный ток	А	0.83
Максимальный расход воздуха	м³/час	700
Скорость вращения	-	2580
Уровень звукового давления LpA на расстоянии 3 м	дБ(А)	37
Максимальная температура перемещаемого воздуха	°C	60
Минимальная температура перемещаемого воздуха	°C	-25
Класс защиты	-	IPX4
Класс защиты привода	-	IP55
Материал крыльчатки	-	Пластик

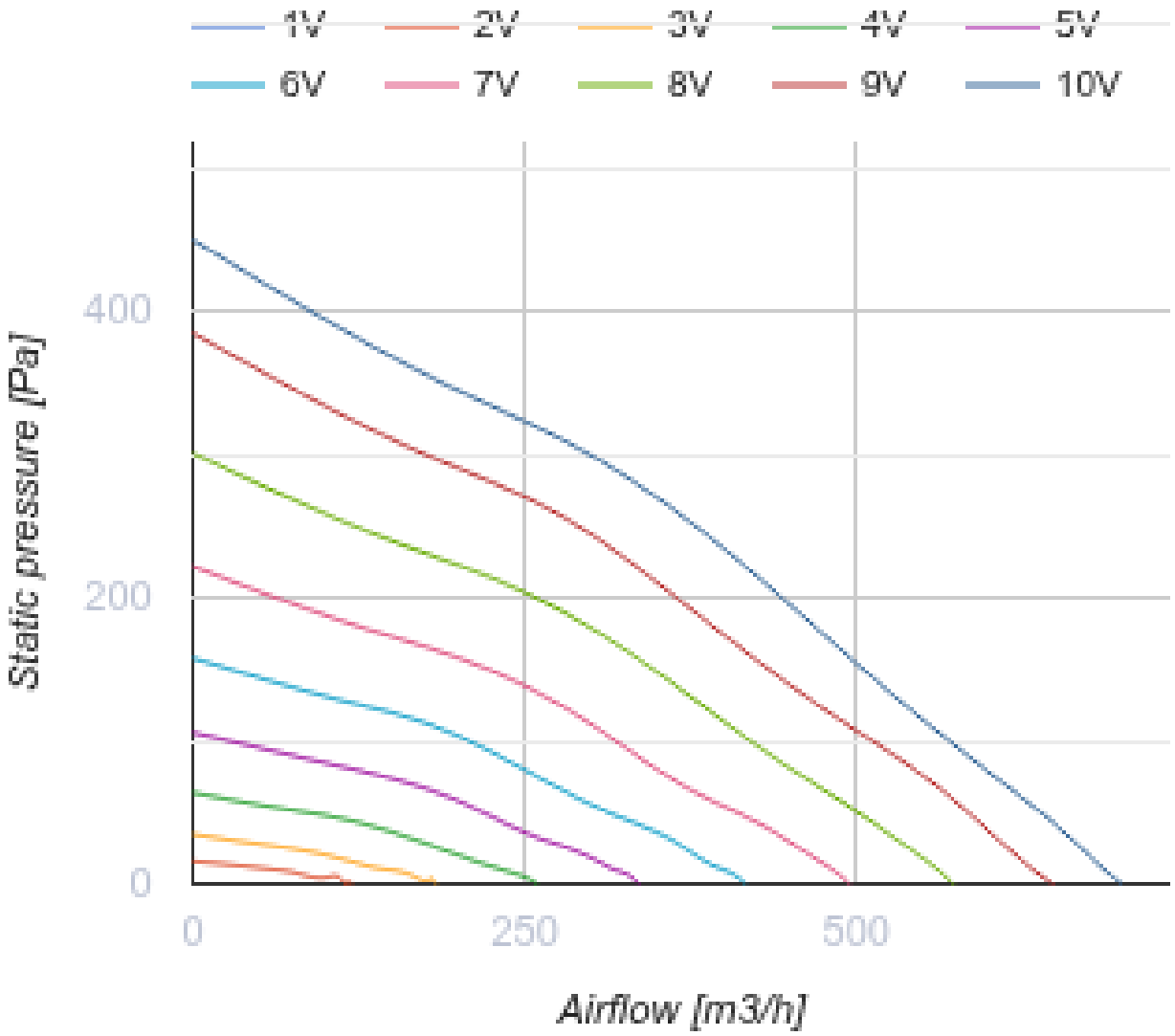
1V
2V
3V
4V
5V
6V
7V
8V
9V
10V
400
200
0
Static pressure [Pa]
0
250
500
Airflow [m3/h]

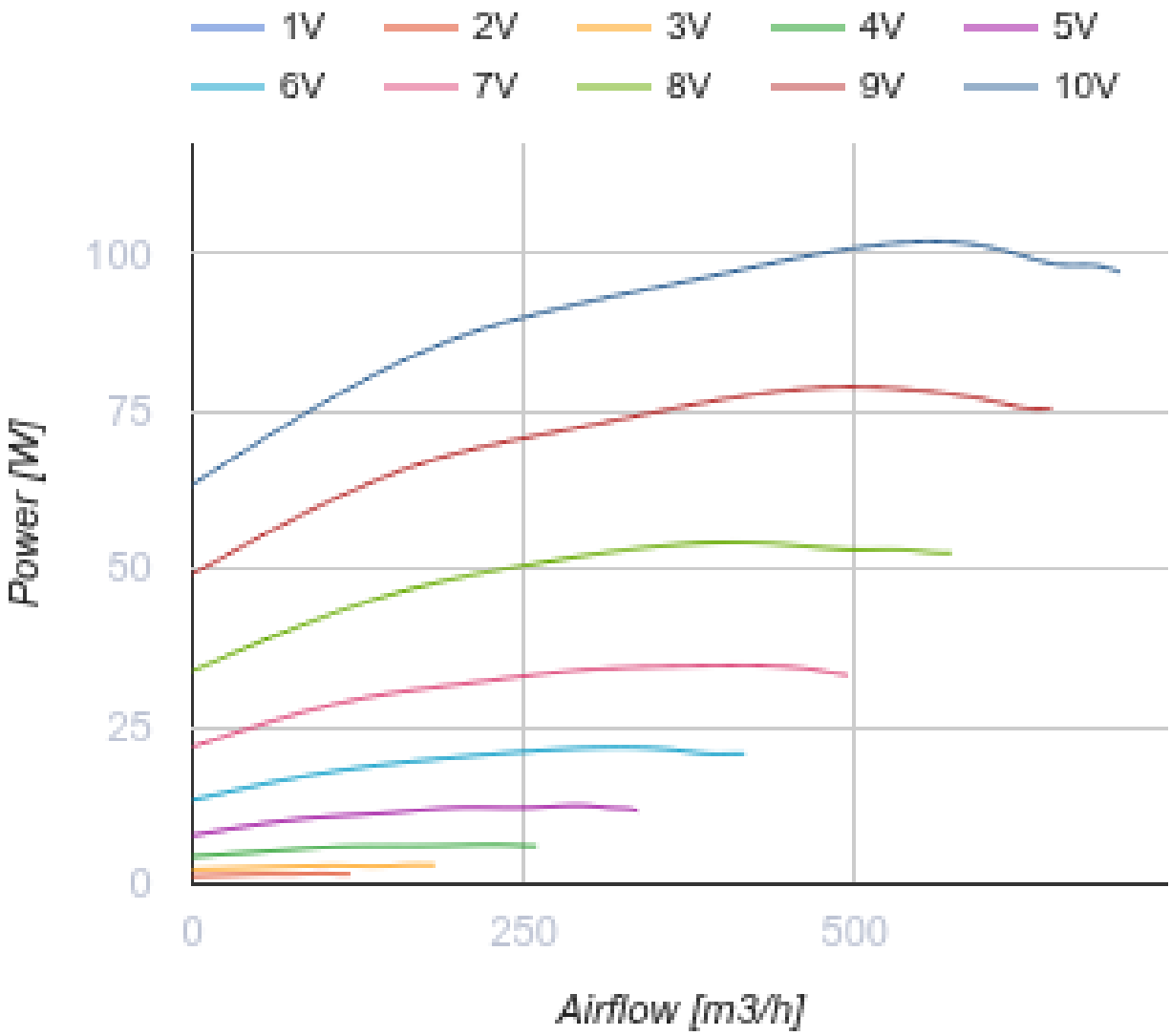

Размеры

ØD	L	B	H	L1	B1	L2	B2
199	435	485	295	490	590	368	506

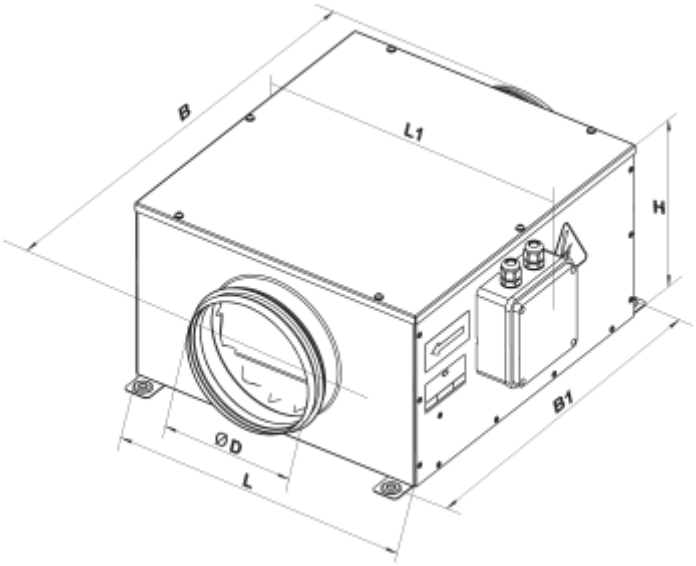
B
L1
H
B1
ØD
L

Экодизайн

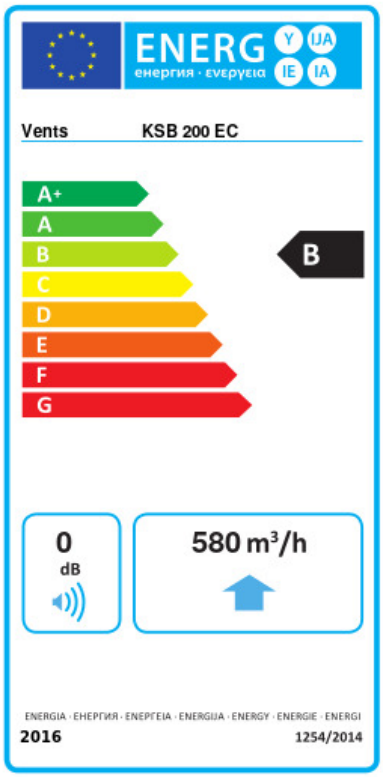

Торговая марка	Вентс					
Модель	КСБ 200 ЕС					
Удельное потребление энергии (кВт.час/(м²/год))	Холодный		Умеренный		Теплый	
	-54.2	A+	-27.2	B	-11.7	E
Тип установки	Однонаправленная					
Тип привода	Переменная скорость					
Тип теплообменника	Нет					
Максимальный расход воздуха (м³/час)	580					
Потребляемая мощность (Вт)	101					
Эталонный объемный расход (м³/с)	0.113					
Статическое давление в исходной точке (Па)	50					
Удельный потребляемая мощность в исходной точке (Вт/(м³/час))	0.085					
Способ управления приводом	Локальное регулирование потребления					
Максимальные внешние утечки (%)	2.7					
Декларируемый тип вентиляционной единицы	RVU UVU					
Годовое потребление электричества (кВт.час/год)	Холодный		Умеренный		Теплый	
	45		45		45	
Годовое сохранение тепла (кВт.час/год)	Холодный		Умеренный		Теплый	
	5536		2830		1280	