КСБ 200 ЕС

Канальные центробежные вентиляторы в шумоизолированном корпусе

• Максимальный расход воздуха: 700
• Уровень звукового давления LpA на расстоянии 3 м: 37
• Шумоизоляция
• Тип двигателя: EC
• Тип крыльчатки: Центробежный назад загнутые лопатки
• Материал корпуса: Оцинкованная сталь
• Установка в любом положении

	Единица измерения	КСБ 200 ЕС
Размер подключаемого воздуховода	мм	200
Скорость	-	1
Минимальное напряжение питания	В	230
Максимальное напряжение питания	В	230
Частота сети питания	Гц	50/60
Номинальная мощность	Вт	101.6
Максимальный ток	А	0.83
Максимальный расход воздуха	$м^3$/час	700
Уровень звукового давления LpA на расстоянии 3 м	дБ(А)	37
Максимальная температура перемещаемого воздуха	°C	60
Минимальная температура перемещаемого воздуха	°C	-25
Класс защиты	-	IPX4
Класс защиты привода	-	IP55

Размеры

ØD	L	B	H	L1	B1	L2	B2
199	435	485	295	490	590	368	506

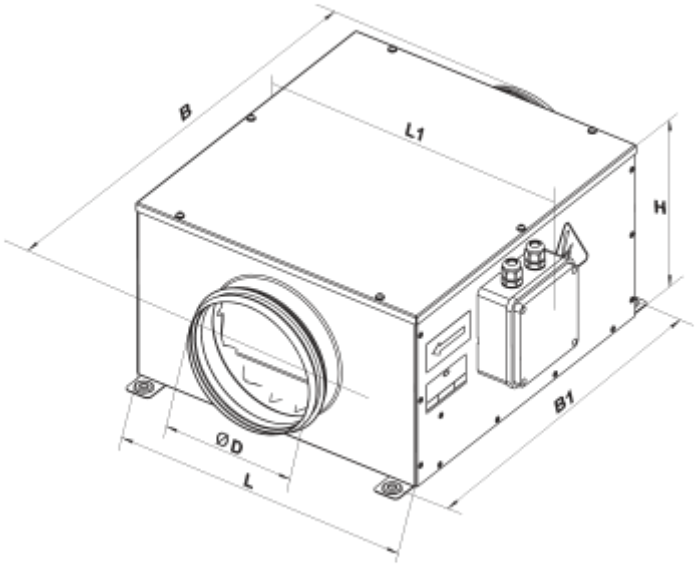
B
L1
H
B1
ØD
L