КСБ 200

Канальные центробежные вентиляторы в тепло- и звукоизоляционном

• Максимальный расход воздуха: 730
• Уровень звукового давления LpA на расстоянии 3 м: 38
• Шумоизоляция
• Тип двигателя: AC
• Тип крыльчатки: Центробежный назад загнутые лопатки
• Материал корпуса: Оцинкованная сталь
• Установка в любом положении

	Единица измерения	КСБ 200
Размер подключаемого воздуховода	мм	200
Скорость	-	1
Минимальное напряжение питания	В	220
Максимальное напряжение питания	В	240
Частота сети питания	Гц	50/60
Номинальная мощность	Вт	103
Максимальный ток	А	0.45
Максимальный расход воздуха	$м^3$/час	730
Уровень звукового давления LpA на расстоянии 3 м	дБ(А)	38
Вес	кг	10
Максимальная температура перемещаемого воздуха	°C	50
Минимальная температура перемещаемого воздуха	°C	-25
Класс защиты	-	IPX4

Размеры

ØD	B	B1	H	L	L1	L2
199	432	368	287	588	506	480

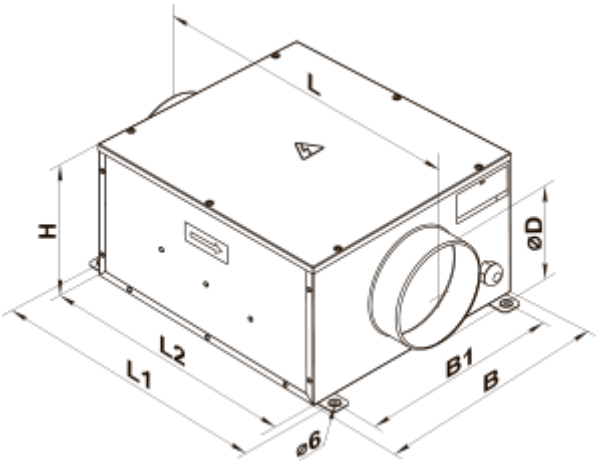
L
H
øD
L2
L1
B1
B
ø6