КСБ 250 К2

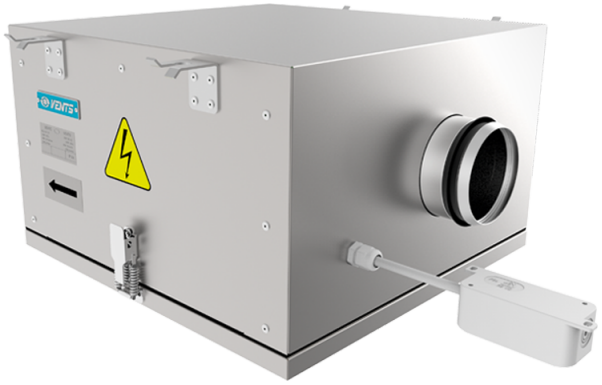

Канальные центробежные вентиляторы в тепло- и звукоизоляционном корпусе

• Максимальный расход воздуха: 1515
• Уровень звукового давления LpA на расстоянии 3 м: 45
• Шумоизоляция
• Тип двигателя: AC
• Тип крыльчатки: Центробежный назад загнутые лопатки
• Материал корпуса: Алюцинк
• Установка в любом положении

	Единица измерения	КСБ 250 К2
Размер подключаемого воздуховода	мм	250
Скорость	-	1
Минимальное напряжение питания	В	230
Максимальное напряжение питания	В	230
Частота сети питания	Гц	50
Номинальная мощность	Вт	320
Максимальный ток	А	1.4
Максимальный расход воздуха	$м^3$/час	1515
Уровень звукового давления LpA на расстоянии 3 м	дБ(А)	45
Вес	кг	33
Максимальная температура перемещаемого воздуха	°C	55
Минимальная температура перемещаемого воздуха	°C	-25
Класс защиты	-	IPX4
Класс защиты привода	-	IP44

Размеры

ØD	B	B1	H	L	L1	L2
248	677	537	429	774	759	666

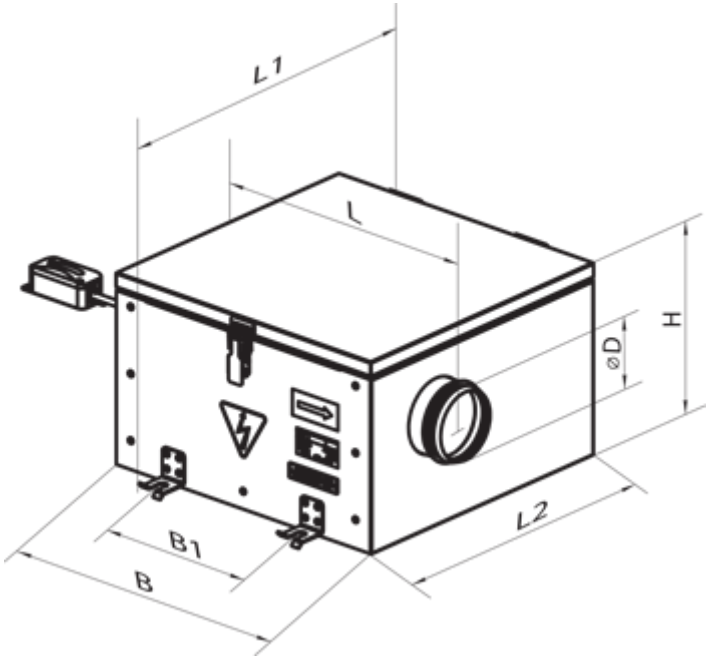
L1
L
H
øD
L2
B1
B