КСБ 315 ЕС

Канальные центробежные вентиляторы в шумоизолированном корпусе

• Максимальный расход воздуха: 1260
• Уровень звукового давления LpA на расстоянии 3 м: 42
• Шумоизоляция
• Тип двигателя: EC
• Тип крыльчатки: Центробежный назад загнутые лопатки
• Материал корпуса: Оцинкованная сталь
• Установка в любом положении

	Единица измерения	КСБ 315 ЕС
Размер подключаемого воздуховода	мм	315
Скорость	-	1
Минимальное напряжение питания	В	230
Максимальное напряжение питания	В	230
Частота сети питания	Гц	50/60
Номинальная мощность	Вт	164.3
Максимальный ток	А	1.35
Максимальный расход воздуха	$м^3$/час	1260
Уровень звукового давления LpA на расстоянии 3 м	дБ(А)	42
Максимальная температура перемещаемого воздуха	°C	60
Минимальная температура перемещаемого воздуха	°C	-25
Класс защиты	-	IPX4
Класс защиты привода	-	IP55

Размеры

ØD	L	B	H	L1	B1	L2	B2
314	505	545	405	560	650	438	566

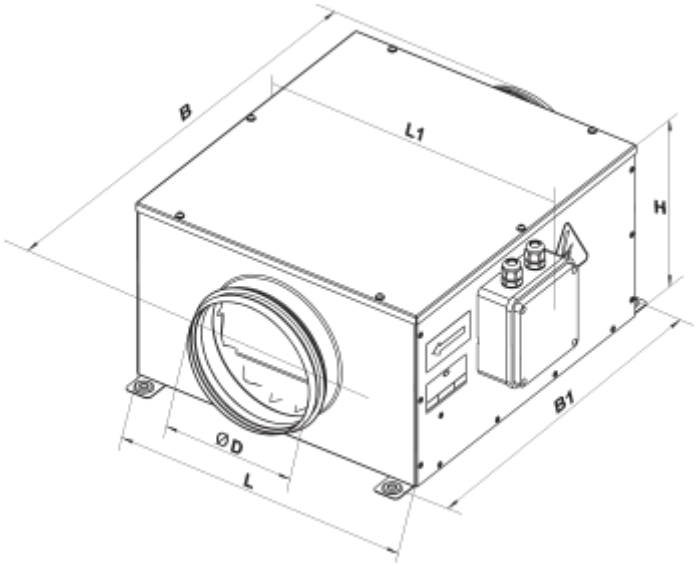
B
L1
H
B1
ØD
L