КСБ 315 ЕС



Канальные центробежные вентиляторы с назад загнутыми лопатками в шумоизолированном корпусе с ЕС-двигателями

• Уровень звукового давления LpA на расстоянии 3 м: 42
• В звукоизолированном корпусе
• Тип крыльчатки: Центробежная крыльчатка с назад загнутыми лопатками
• Материал корпуса: Оцинкованная сталь
• Установка в любом положении

	Единица измерения	КСБ 315 ЕС
Размер подключаемого воздуховода	мм	315
Фазность	-	1
Минимальное напряжение питания	В	230
Максимальное напряжение питания	В	230
Частота сети питания	Гц	50/60
Номинальная мощность	Вт	164.3
Максимальный ток	А	1.35
Максимальный расход воздуха	м³/час	1260
Скорость вращения	-	2620
Уровень звукового давления LpA на расстоянии 3 м	дБ(А)	42
Максимальная температура перемещаемого воздуха	°C	60
Минимальная температура перемещаемого воздуха	°C	-25
Класс защиты	-	IPX4
Класс защиты привода	-	IP55
Материал крыльчатки	-	Пластик

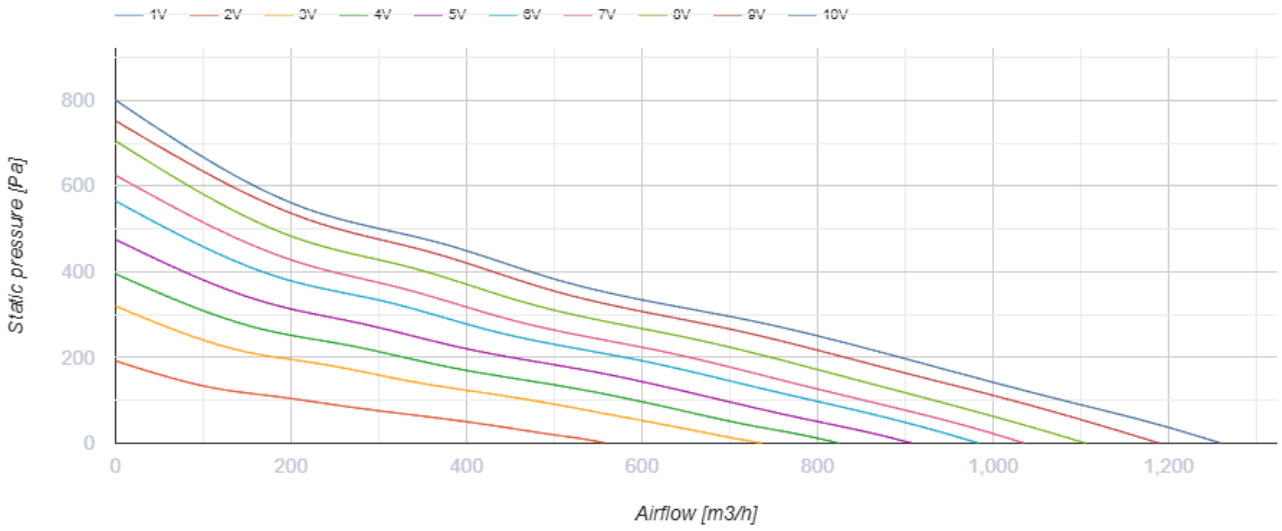

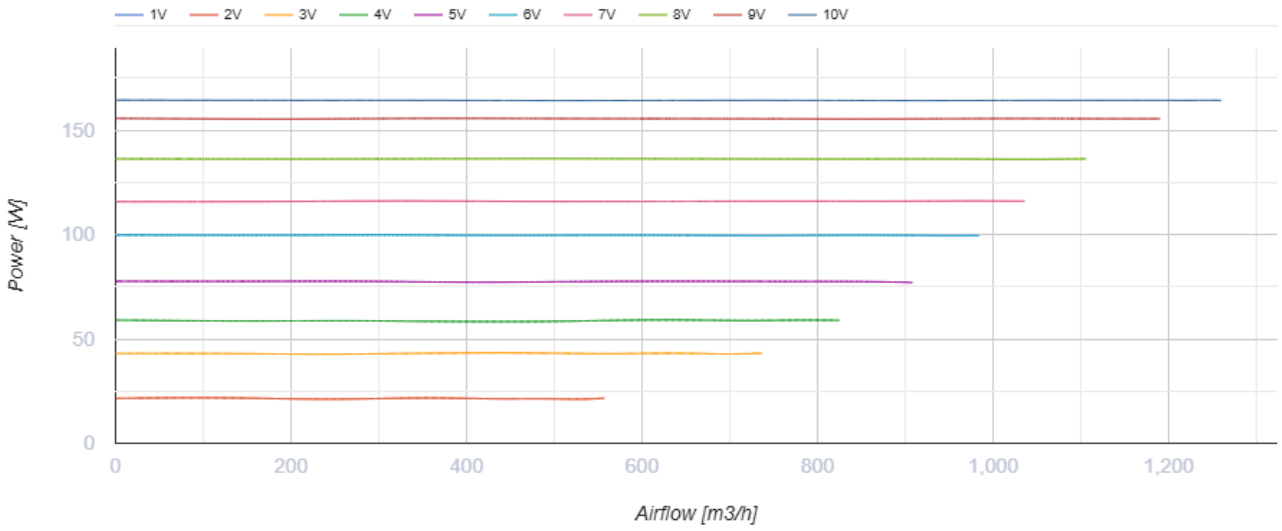

Размеры

ØD	L	B	H	L1	B1	L2	B2
314	505	545	405	560	650	438	566

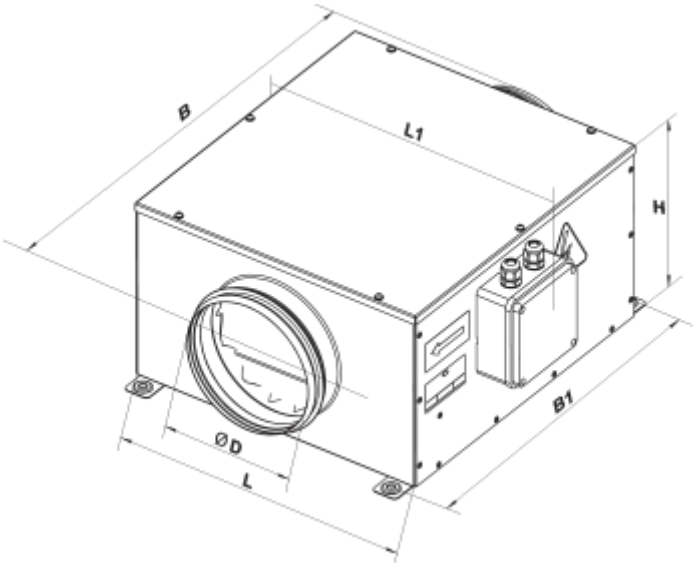
B
L1
H
B1
ØD
L

Экодизайн

Торговая марка	Вентс
Модель	КСБ 315 ЕС
Тип привода	Integrated VSD
Тип теплообменника	Нет
Статическое давление при номинальном расходе воздуха (Па)	285
Максимальные внешние утечки (%)	2.7
Статическая эффективность (%)	40.8
Декларируемый тип вентиляционной единицы	NRVU UVU
Эффективная мощность (кВт)	0.164
Sound power level (дБ(А))	62