КСБ 315



Канальные центробежные вентиляторы с назад загнутыми лопатками в шумоизолированном корпусе

• Уровень звукового давления LpA на расстоянии 3 м: 43
• В звукоизолированном корпусе
• Тип крыльчатки: Центробежная крыльчатка с назад загнутыми лопатками
• Материал корпуса: Оцинкованная сталь
• Установка в любом положении

	Единица измерения	КСБ 315
Размер подключаемого воздуховода	мм	315
Фазность	-	1
Минимальное напряжение питания	В	220
Максимальное напряжение питания	В	240
Частота сети питания	Гц	50/60
Номинальная мощность	Вт	322
Максимальный ток	А	1.4
Максимальный расход воздуха	м³/час	2150
Скорость вращения	-	2670
Уровень звукового давления LpA на расстоянии 3 м	дБ(А)	43
Вес	кг	15.5
Максимальная температура перемещаемого воздуха	°C	45
Минимальная температура перемещаемого воздуха	°C	-25
Класс защиты	-	IPX4
Материал крыльчатки	-	Пластик

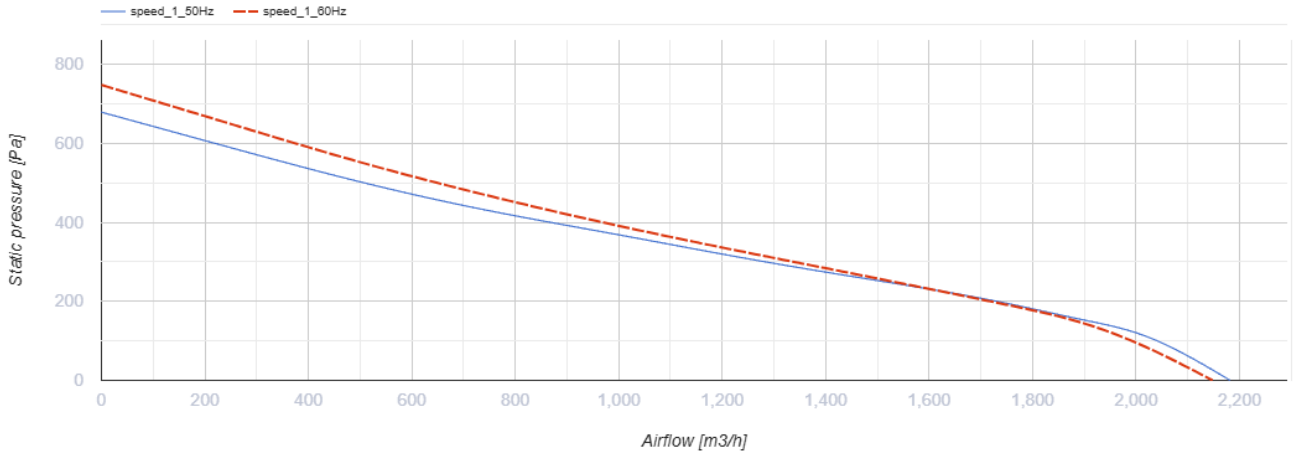

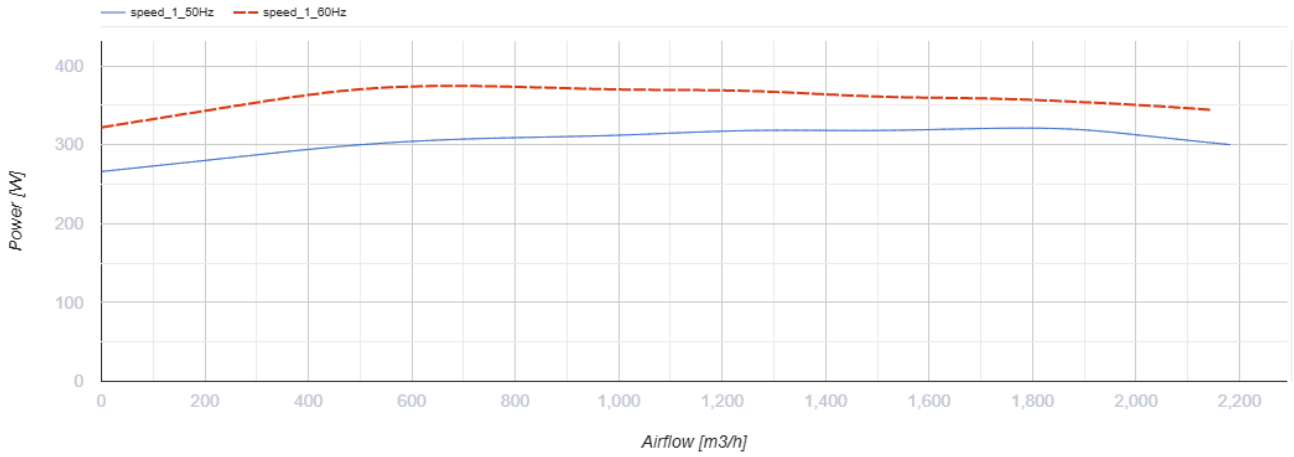

Размеры

ØD	B	B1	H	L	L1	L2
314	502	438	397	648	566	540

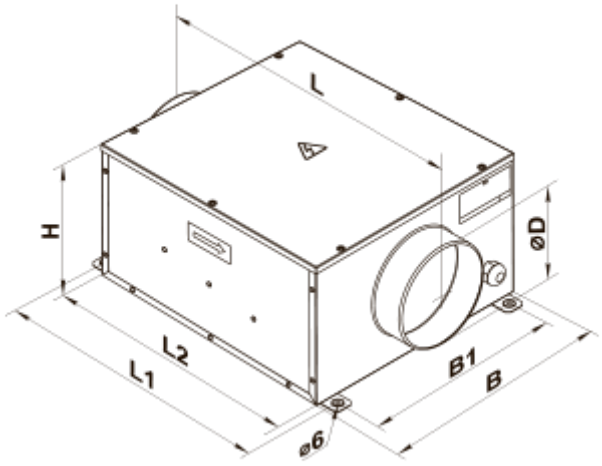

Экодизайн

Торговая марка	Вентс
Модель	КСБ 315
Тип привода	External MSD or VSD
Тип теплообменника	Нет
Статическое давление при номинальном расходе воздуха (Па)	291
Максимальные внешние утечки (%)	2.7
Статическая эффективность (%)	34.1
Декларируемый тип вентиляционной единицы	NRVU UVU
Эффективная мощность (кВт)	0.32
Sound power level (дБ(А))	63