# КСБ 315

Канальные центробежные вентиляторы в тепло- и звукоизоляционном

• Максимальный расход воздуха: 2150
• Уровень звукового давления LpA на расстоянии 3 м: 43
• Шумоизоляция
• Тип двигателя: AC
• Тип крыльчатки: Центробежный назад загнутые лопатки
• Материал корпуса: Оцинкованная сталь
• Установка в любом положении

| | Единица измерения | КСБ 315 |
|---|---|---|
| Размер подключаемого воздуховода | мм | 315 |
| Скорость | - | 1 |
| Минимальное напряжение питания | В | 220 |
| Максимальное напряжение питания | В | 240 |
| Частота сети питания | Гц | 50/60 |
| Номинальная мощность | Вт | 322 |
| Максимальный ток | А | 1.4 |
| Максимальный расход воздуха | $м^3$/час | 2150 |
| Уровень звукового давления LpA на расстоянии 3 м | дБ(А) | 43 |
| Вес | кг | 15.5 |
| Максимальная температура перемещаемого воздуха | °C | 45 |
| Минимальная температура перемещаемого воздуха | °C | -25 |
| Класс защиты | - | IPX4 |

## Размеры

| ØD | B | B1 | H | L | L1 | L2 |
|---|---|---|---|---|---|---|
| 314 | 502 | 438 | 397 | 648 | 566 | 540 |

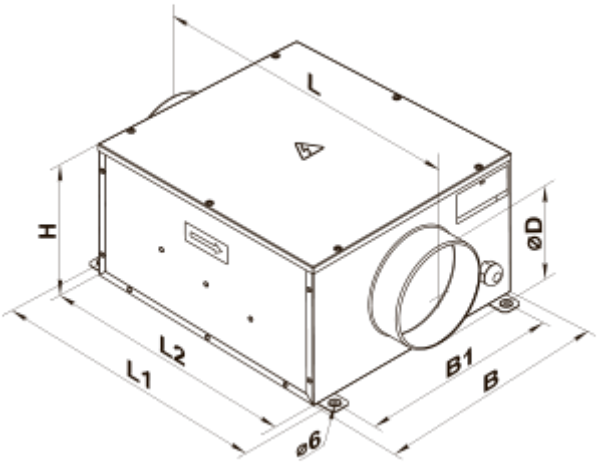
L
H
øD
L2
L1
B1
B
ø6