КСБ 355 K2 EC

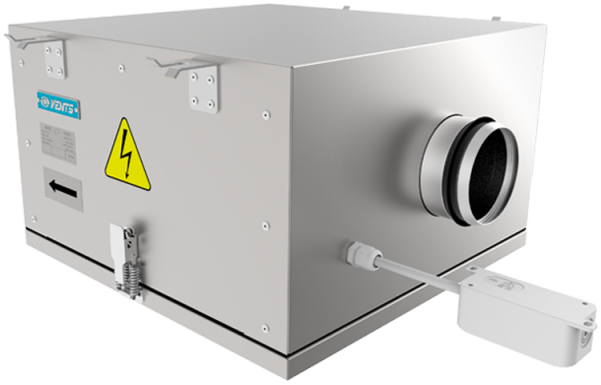

Канальные центробежные вентиляторы в тепло- и звукоизоляционном корпусе

• Максимальный расход воздуха: 3417
• Уровень звукового давления LpA на расстоянии 3 м: 50
• Шумоизоляция
• Тип двигателя: EC
• Тип крыльчатки: Центробежный назад загнутые лопатки
• Материал корпуса: Алюцинк
• Установка в любом положении

	Единица измерения	КСБ 355 K2 EC
Размер подключаемого воздуховода	мм	355
Скорость	-	1
Минимальное напряжение питания	В	200
Максимальное напряжение питания	В	277
Частота сети питания	Гц	50/60
Номинальная мощность	Вт	527
Максимальный ток	А	2.31
Максимальный расход воздуха	$м^3$/час	3417
Уровень звукового давления LpA на расстоянии 3 м	дБ(А)	50
Вес	кг	47
Максимальная температура перемещаемого воздуха	°C	55
Минимальная температура перемещаемого воздуха	°C	-25
Класс защиты	-	IPX4
Класс защиты привода	-	IP54

Размеры

ØD	B	B1	B2	H	L1	L2
354	807	600	904	505	818	737

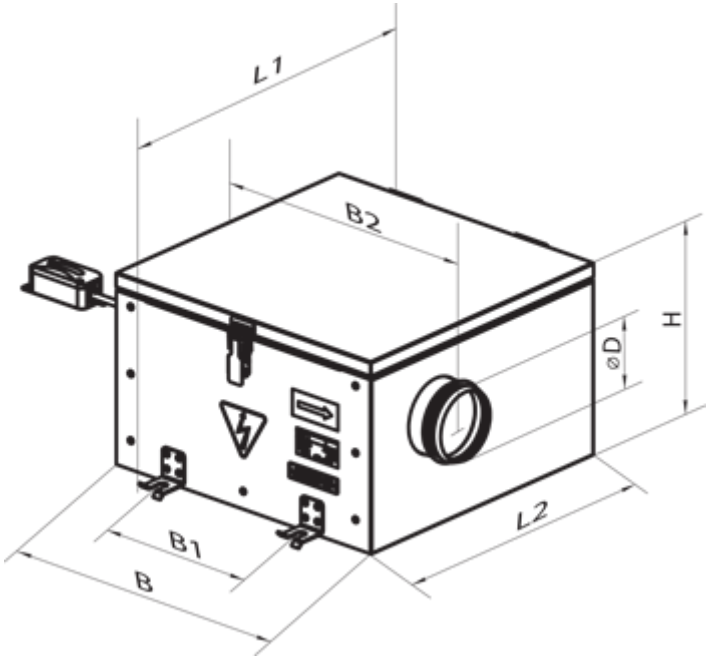
L1
B2
H
ØD
L2
B1
B