КСБ 355 K2

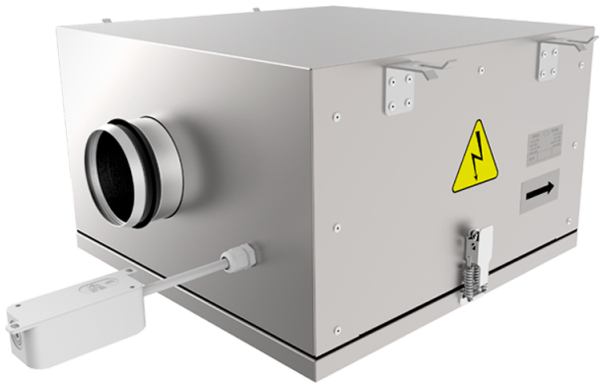

Канальные центробежные вентиляторы с назад загнутыми лопатками в корпусе с улучшенной шумоизоляцией

• Уровень звукового давления LpA на расстоянии 3 м: 48
• В звукоизолированном корпусе
• Тип крыльчатки: Центробежная крыльчатка с назад загнутыми лопатками
• Материал корпуса: Оцинкованная сталь
• Установка в любом положении

	Единица измерения	КСБ 355 K2
Размер подключаемого воздуховода	мм	355
Фазность	-	1
Минимальное напряжение питания	В	230
Максимальное напряжение питания	В	230
Частота сети питания	Гц	50
Номинальная мощность	Вт	202
Максимальный ток	А	0.89
Максимальный расход воздуха	м³/час	2235
Скорость вращения	-	1330
Уровень звукового давления LpA на расстоянии 3 м	дБ(А)	48
Вес	кг	58
Максимальная температура перемещаемого воздуха	°C	55
Минимальная температура перемещаемого воздуха	°C	-25
Класс защиты	-	IPX4
Класс защиты привода	-	IP44
Материал крыльчатки	-	Алюминий

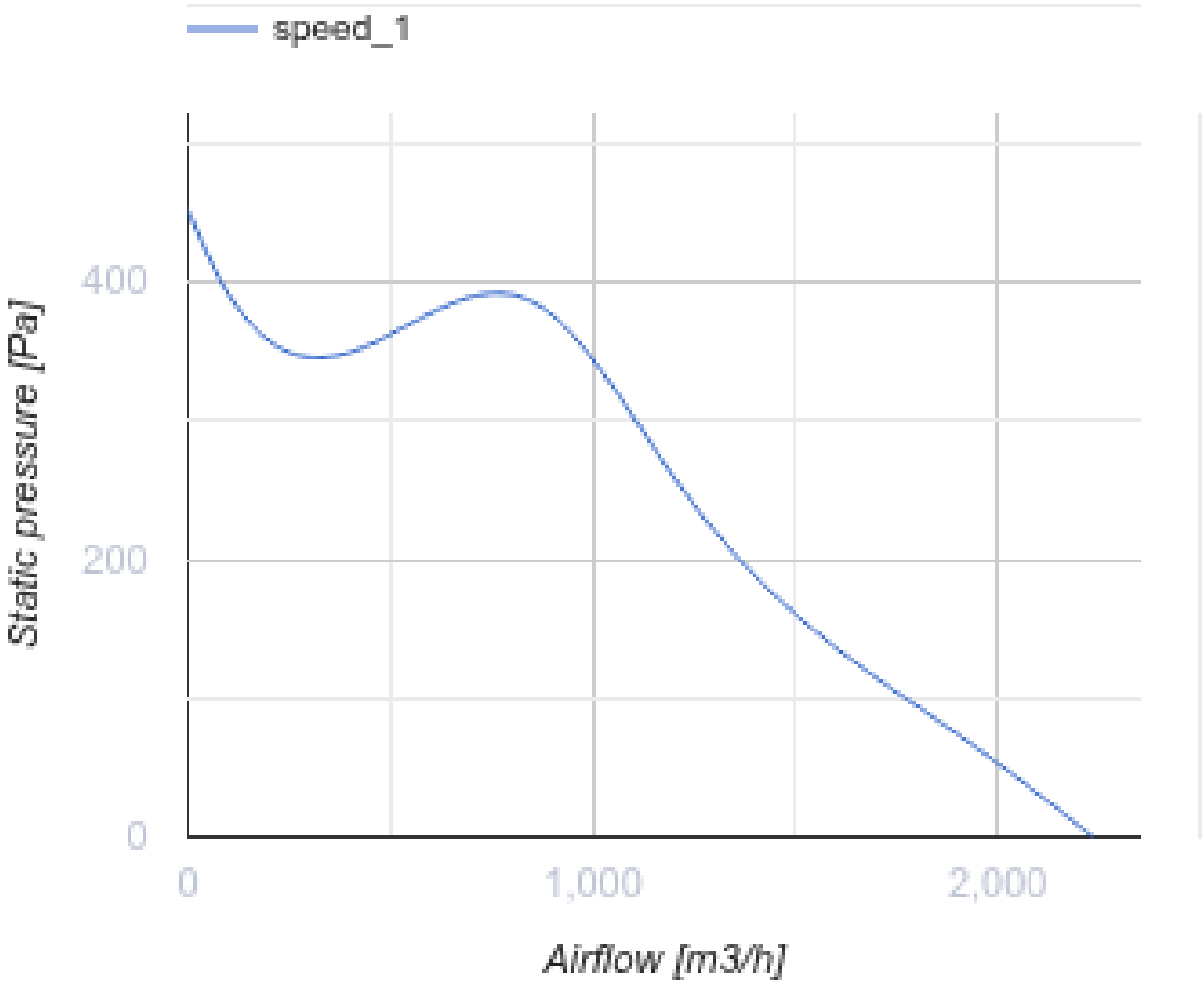
speed_1
Static pressure [Pa]
400
200
0
0
1,000
2,000
Airflow [m3/h]

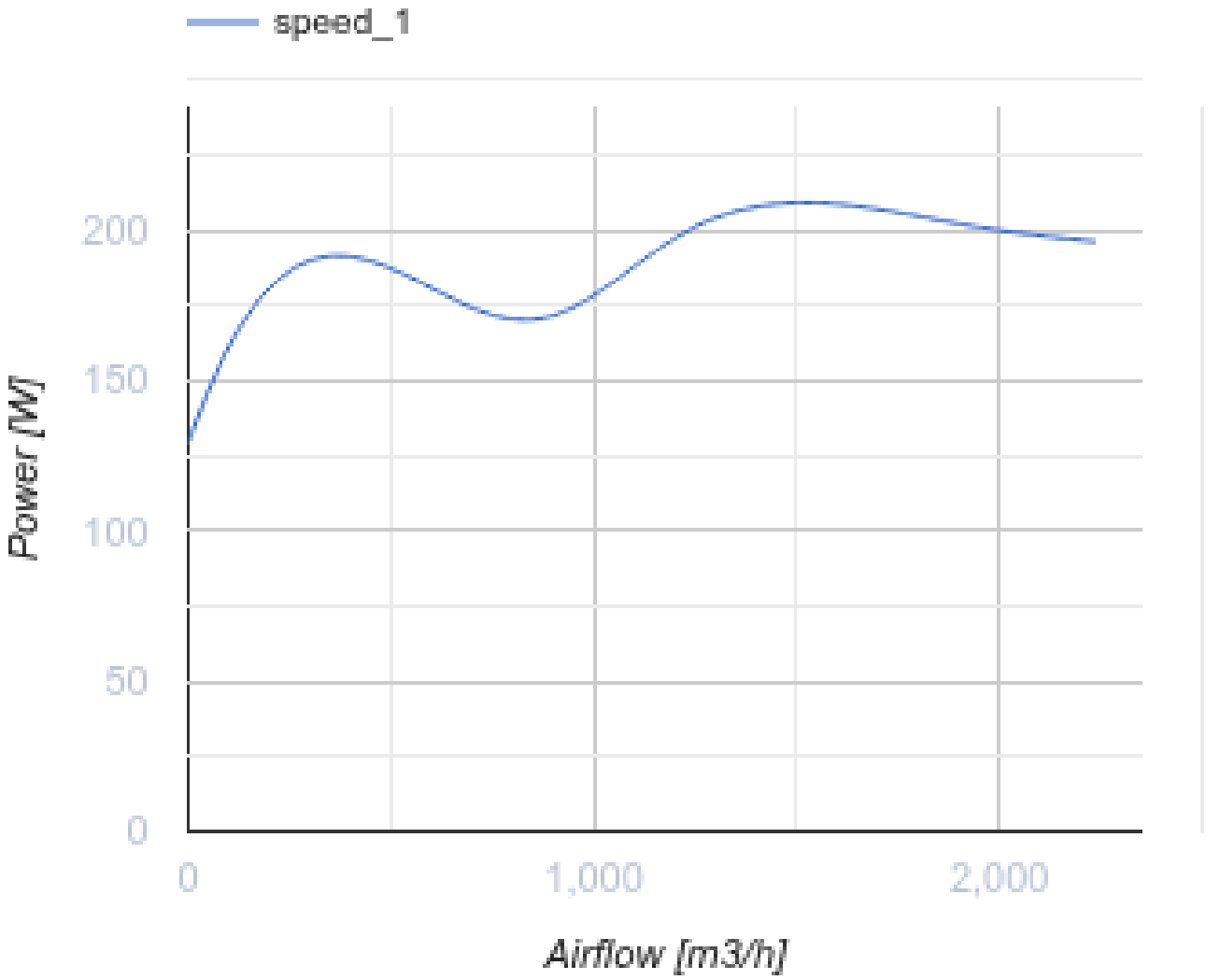

Размеры

ØD	B	B1	H	L	L1	L2
354	830	641	500	927	885	804

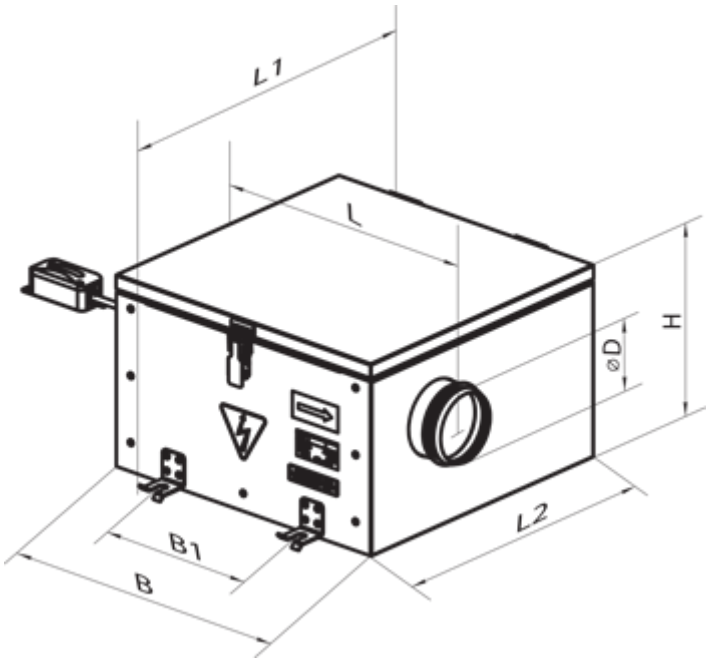

Аксессуары

Для круглых каналов

Наименование	Фото	Описание
СР 355/600		Шумоглушители из оцинкованной стали, наполненные негорючим звукопоглощающим материалом
СР 355/900		Шумоглушители из оцинкованной стали, наполненные негорючим звукопоглощающим материалом
СР 355/1200		Шумоглушители из оцинкованной стали, наполненные негорючим звукопоглощающим материалом

Для круглых каналов

Наименование	Фото	Описание
КР 355		Воздушные заслонки для регулирования расхода воздуха в каналах круглого сечения

Трансформаторные регуляторы скорости

Наименование	Фото	Описание
РСА5Е-3,5-Т		Регуляторы применяются для управления производительностью однофазных вентиляторов путем ступенчатого регулирования скорости вращения электродвигателей
РСА5Е-5,0-Т		Регуляторы применяются для управления производительностью однофазных вентиляторов путем ступенчатого регулирования скорости вращения электродвигателей

PCA5E-7,5-T		Регуляторы применяются для управления производительностью однофазных вентиляторов путем ступенчатого регулирования скорости вращения электродвигателей

Экодизайн

Торговая марка	Вентс
Модель	КСБ 355 К2
Тип привода	External MSD or VSD
Тип теплообменника	Нет
Статическое давление при номинальном расходе воздуха (Па)	384
Максимальные внешние утечки (%)	2.7
Статическая эффективность (%)	54.9
Декларируемый тип вентиляционной единицы	NRVU UVU
Эффективная мощность (кВт)	0.171
Sound power level (дБ(А))	68