КСБ 400 К2

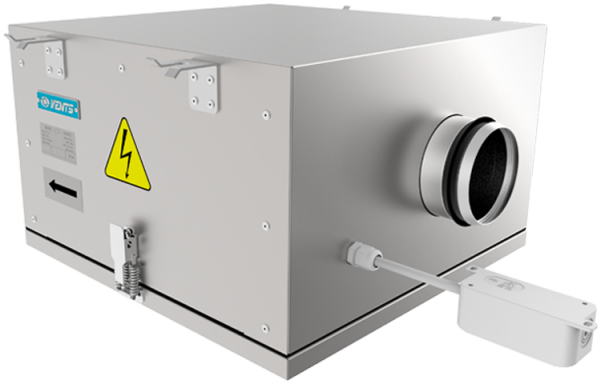

Канальные центробежные вентиляторы в тепло- и звукоизоляционном корпусе

• Максимальный расход воздуха: 3800
• Уровень звукового давления LpA на расстоянии 3 м: 49
• Шумоизоляция
• Тип двигателя: AC
• Тип крыльчатки: Центробежный назад загнутые лопатки
• Материал корпуса: Алюцинк
• Установка в любом положении

	Единица измерения	КСБ 400 К2	
Размер подключаемого воздуховода	мм	400	
Скорость	-	1	
Количество фаз	-	1	
Минимальное напряжение питания	В	230	
Максимальное напряжение питания	В	230	
Частота сети питания	Гц	50	60
Номинальная мощность	Вт	427	
Максимальный ток	А	1.87	
Максимальный расход воздуха	$м^3$/час	3800	
Скорость вращения	-	1451	
Уровень звукового давления LpA на расстоянии 3 м	дБ(А)	49	
Вес	кг	78.5	
Максимальная температура перемещаемого воздуха	°C	55	
Минимальная температура перемещаемого воздуха	°C	-25	
Класс защиты	-	IPX4	
Класс защиты привода	-	IP54	
Соответствие нормам ERP	-	2016, 2018	
Категория установки	-	Вентиляционная установка для нежилых помещений	
Тип привода	-	External MSD or VSD	
Тип теплообменника	-	Нет	

Номинальный расход воздуха	м^3/с	0.503
Статическое давление при номинальном расходе воздуха	Па	436
Максимальные внешние утечки	%	2.7
Статическая эффективность	%	56.3
Декларируемый тип вентиляционной единицы	-	NRVU UVU
Sound power level	дБ(А)	68
Эффективная мощность	кВт	0.398

Размеры
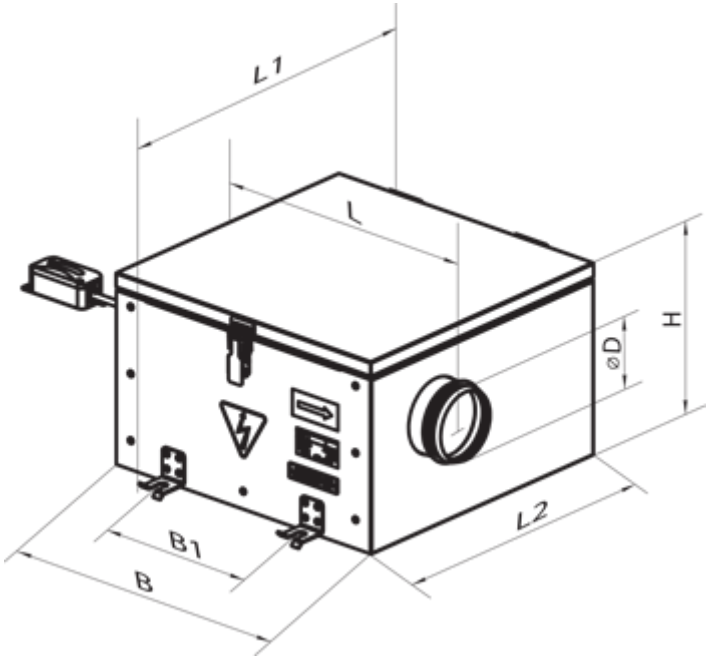
ØD	B	B1	H	L	L1	L2
399	927	737	578	1024	957	876