КСБ 400 K2 EC P1

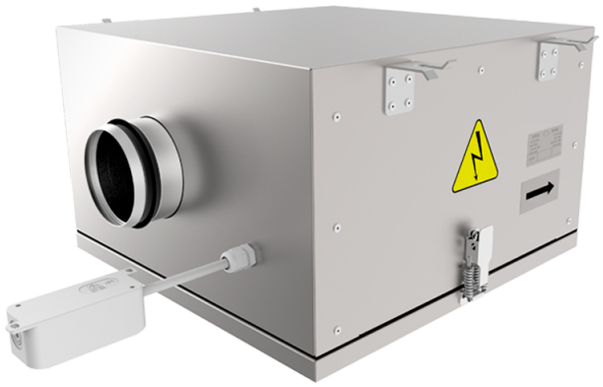

Канальные центробежные вентиляторы с назад загнутыми лопатками в корпусе с улучшенной шумоизоляцией с EC-двигателями

• Уровень звукового давления LpA на расстоянии 3 м: 51
• В звукоизолированном корпусе
• Тип крыльчатки: Центробежная крыльчатка с назад загнутыми лопатками
• Материал корпуса: Алюцинк
• Установка в любом положении
• Кабель подключения с сетевой вилкой

	Единица измерения	КСБ 400 K2 EC P1
Фазность	-	1
Максимальное напряжение питания	В	230
Минимальное напряжение питания	В	230
Частота сети питания	Гц	50/60
Номинальная мощность	Вт	513
Максимальный ток	А	2.25
Максимальный расход воздуха	м³/час	3633
Скорость вращения	-	2360
Уровень звукового давления LpA на расстоянии 3 м	дБ(А)	51
Вес	кг	47
Максимальная температура перемещаемого воздуха	°C	55
Минимальная температура перемещаемого воздуха	°C	-25
Класс защиты	-	IPX4
Класс защиты привода	-	IP54
Материал крыльчатки	-	Пластик

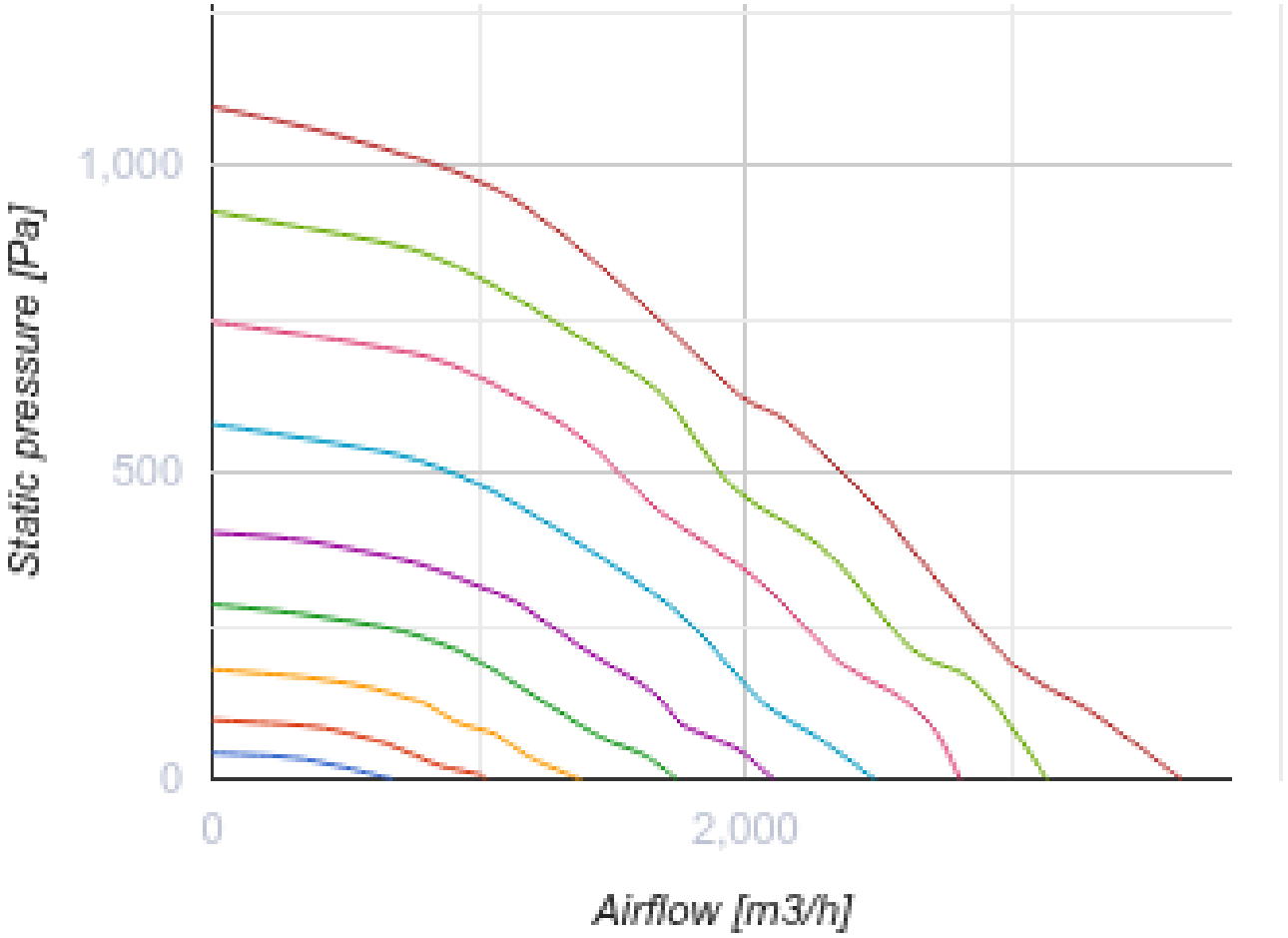
Static pressure [Pa]
1,000
500
0
0
2,000
Airflow [m3/h]

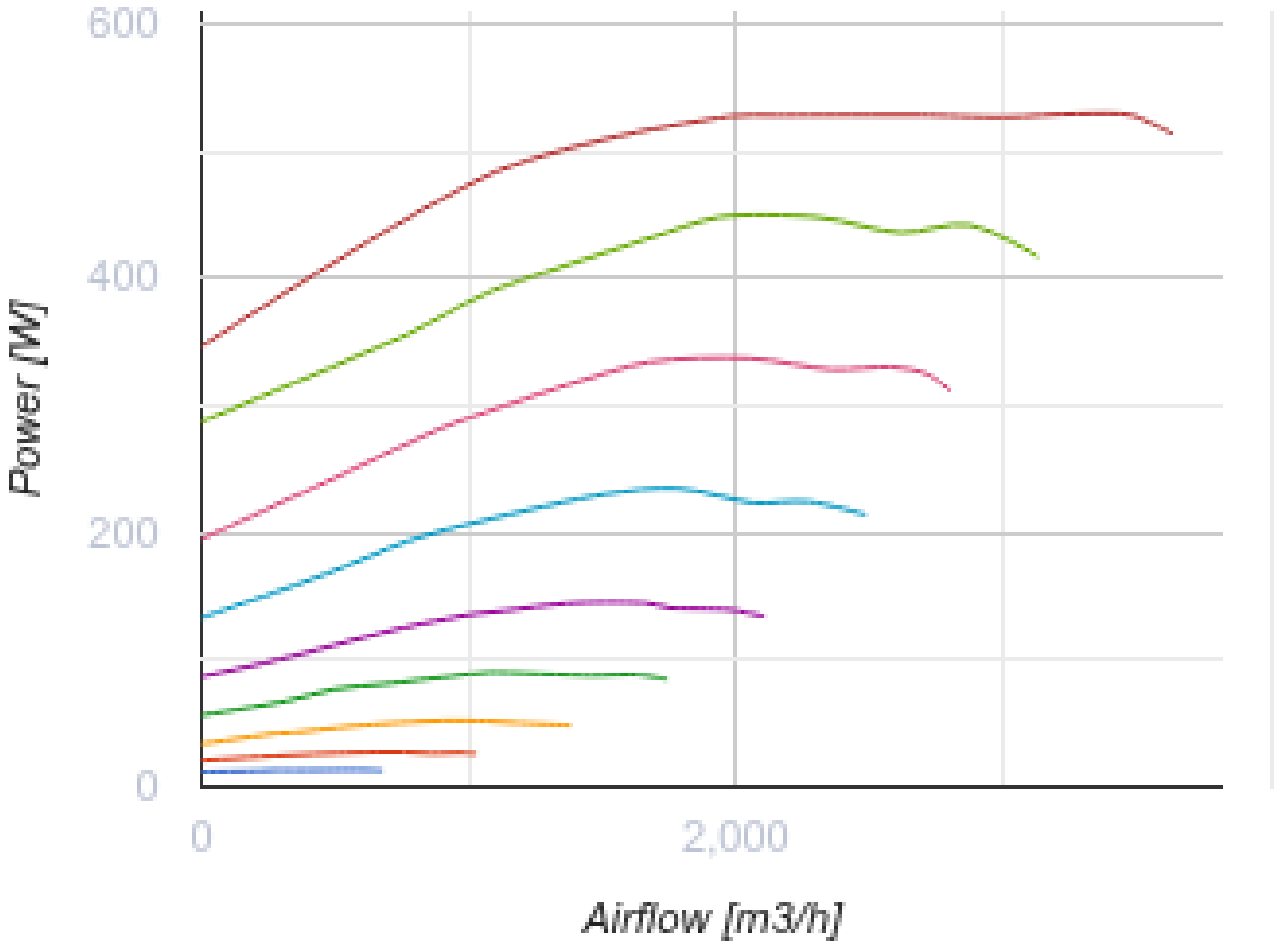

Размеры

ØD	B	B1	B2	H	L1	L2
399	807	600	904	505	818	737

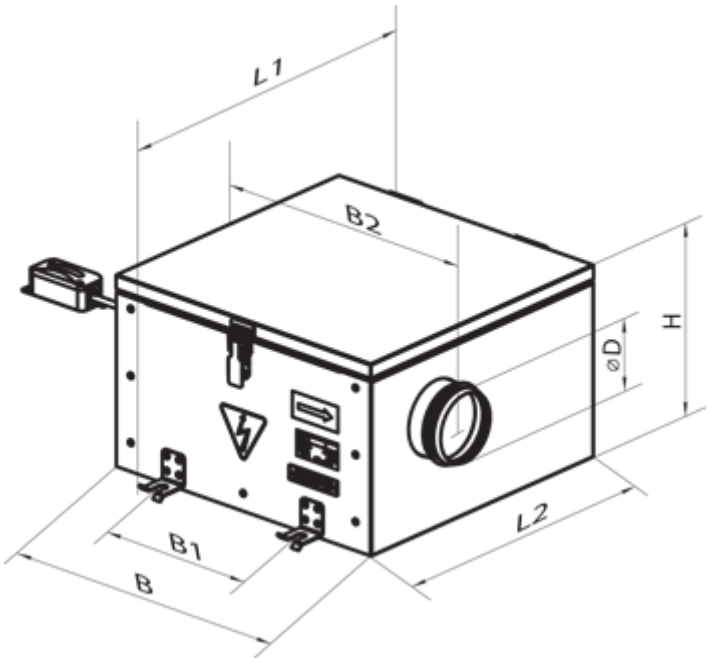

Аксессуары

Для круглых каналов

Наименование	Фото	Описание
CP 400/900		Шумоглушители из оцинкованной стали, наполненные негорючим звукопоглощающим материалом
CP 400/1200		Шумоглушители из оцинкованной стали, наполненные негорючим звукопоглощающим материалом

Для круглых каналов

Наименование	Фото	Описание
KP 400		Воздушные заслонки для регулирования расхода воздуха в каналах круглого сечения

Регуляторы скорости EC-двигателей

Наименование	Фото	Описание
P-1/010		Регулятор скорости для EC-двигателей