КСБ 400 К2

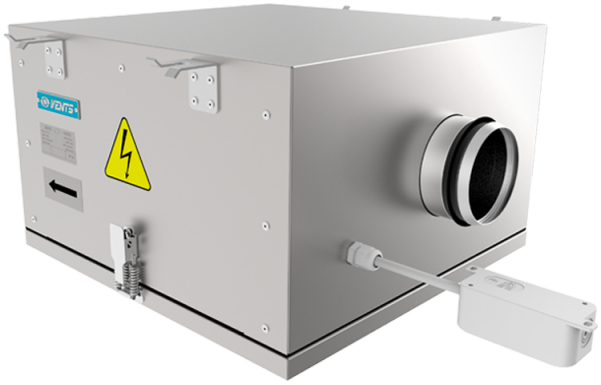

Канальные центробежные вентиляторы в тепло- и звукоизоляционном корпусе

• Максимальный расход воздуха: 2860
• Уровень звукового давления LpA на расстоянии 3 м: 48
• Шумоизоляция
• Тип двигателя: AC
• Тип крыльчатки: Центробежный назад загнутые лопатки
• Материал корпуса: Алюцинк
• Установка в любом положении

	Единица измерения	КСБ 400 К2
Размер подключаемого воздуховода	мм	400
Скорость	-	1
Минимальное напряжение питания	В	230
Максимальное напряжение питания	В	230
Частота сети питания	Гц	50
Номинальная мощность	Вт	349
Максимальный ток	А	2
Максимальный расход воздуха	$м^3$/час	2860
Уровень звукового давления LpA на расстоянии 3 м	дБ(А)	48
Вес	кг	78.5
Максимальная температура перемещаемого воздуха	°C	55
Минимальная температура перемещаемого воздуха	°C	-25
Класс защиты	-	IPX4
Класс защиты привода	-	IP54

Размеры

ØD	B	B1	H	L	L1	L2
399	927	737	578	1024	957	876

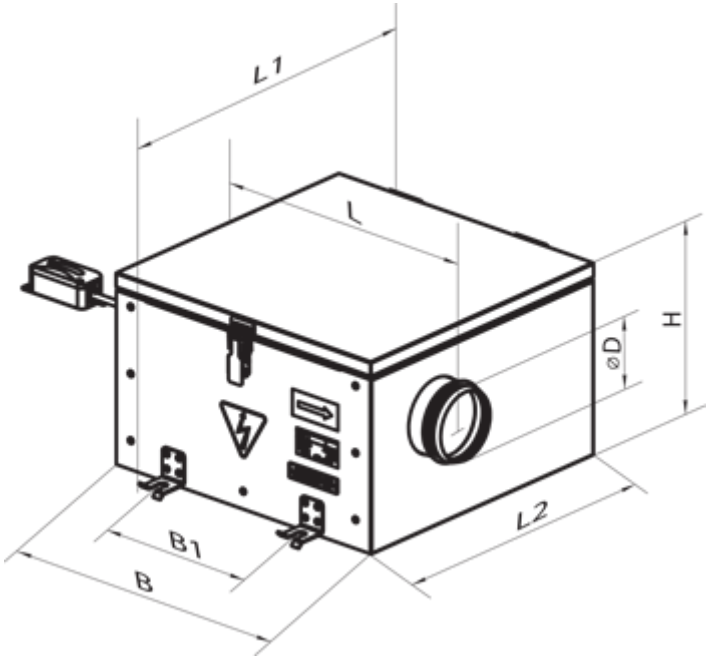
L1
L
H
øD
L2
B1
B