КСБ 500 K2 EC P1

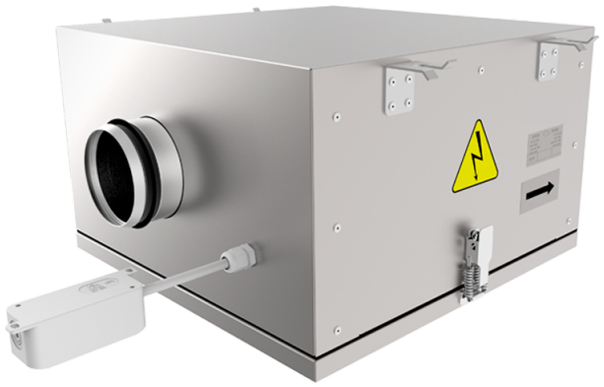

Канальные центробежные вентиляторы с назад загнутыми лопатками в корпусе с улучшенной шумоизоляцией с EC-двигателями

• Уровень звукового давления LpA на расстоянии 3 м: 56
• В звукоизолированном корпусе
• Тип крыльчатки: Центробежная крыльчатка с назад загнутыми лопатками
• Материал корпуса: Алюцинк
• Установка в любом положении
• Кабель подключения с сетевой вилкой

	Единица измерения	КСБ 500 K2 EC P1
Фазность	-	1
Максимальное напряжение питания	В	230
Минимальное напряжение питания	В	230
Частота сети питания	Гц	50/60
Номинальная мощность	Вт	752
Максимальный ток	А	3.42
Максимальный расход воздуха	м³/час	7145
Скорость вращения	-	1440
Уровень звукового давления LpA на расстоянии 3 м	дБ(А)	56
Вес	кг	86
Максимальная температура перемещаемого воздуха	°C	55
Минимальная температура перемещаемого воздуха	°C	-25
Класс защиты	-	IPX4
Класс защиты привода	-	IP54
Материал крыльчатки	-	Пластик

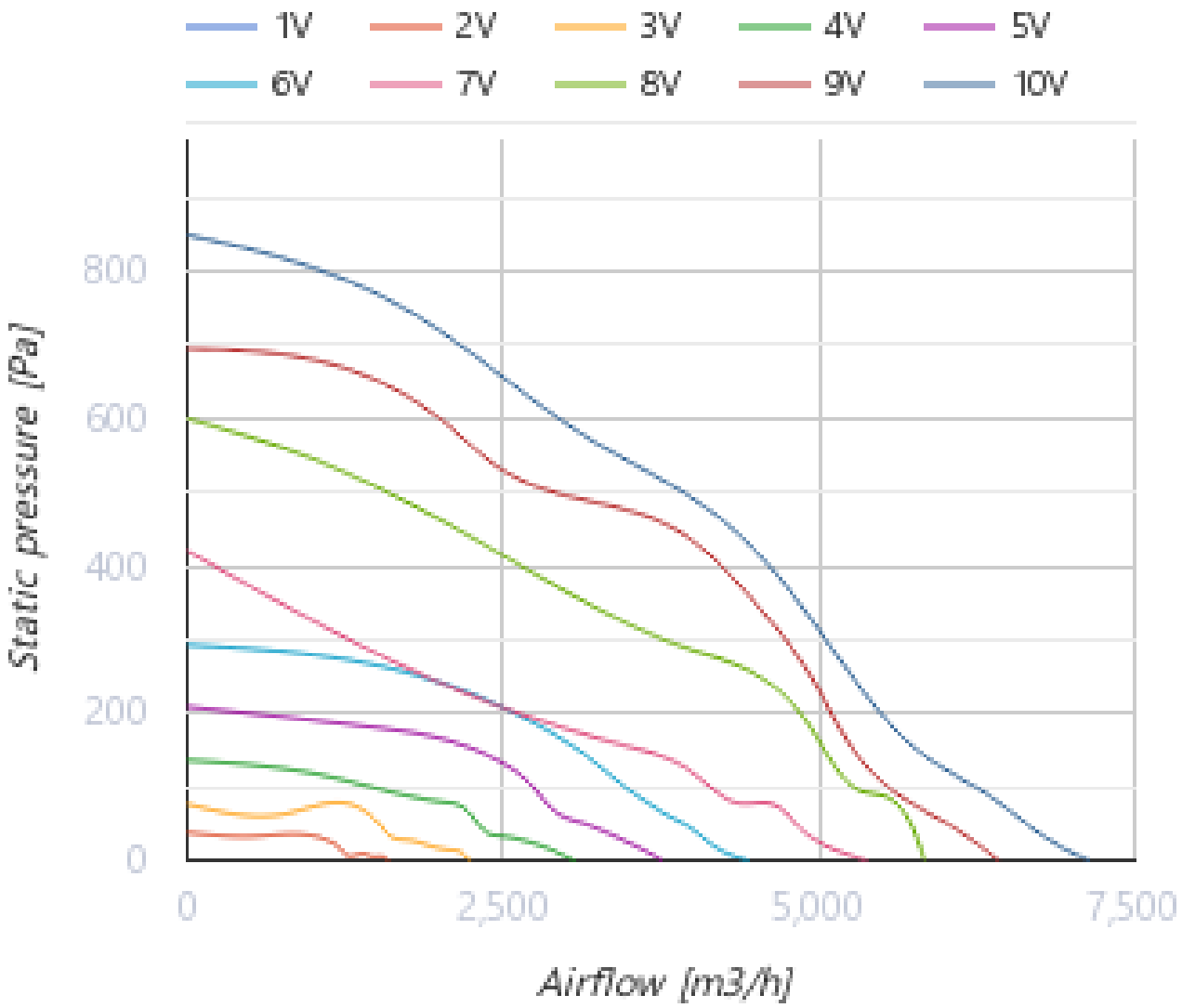
1V
2V
3V
4V
5V
6V
7V
8V
9V
10V
800
600
400
200
0
Static pressure [Pa]
0
2,500
5,000
7,500
Airflow [m3/h]

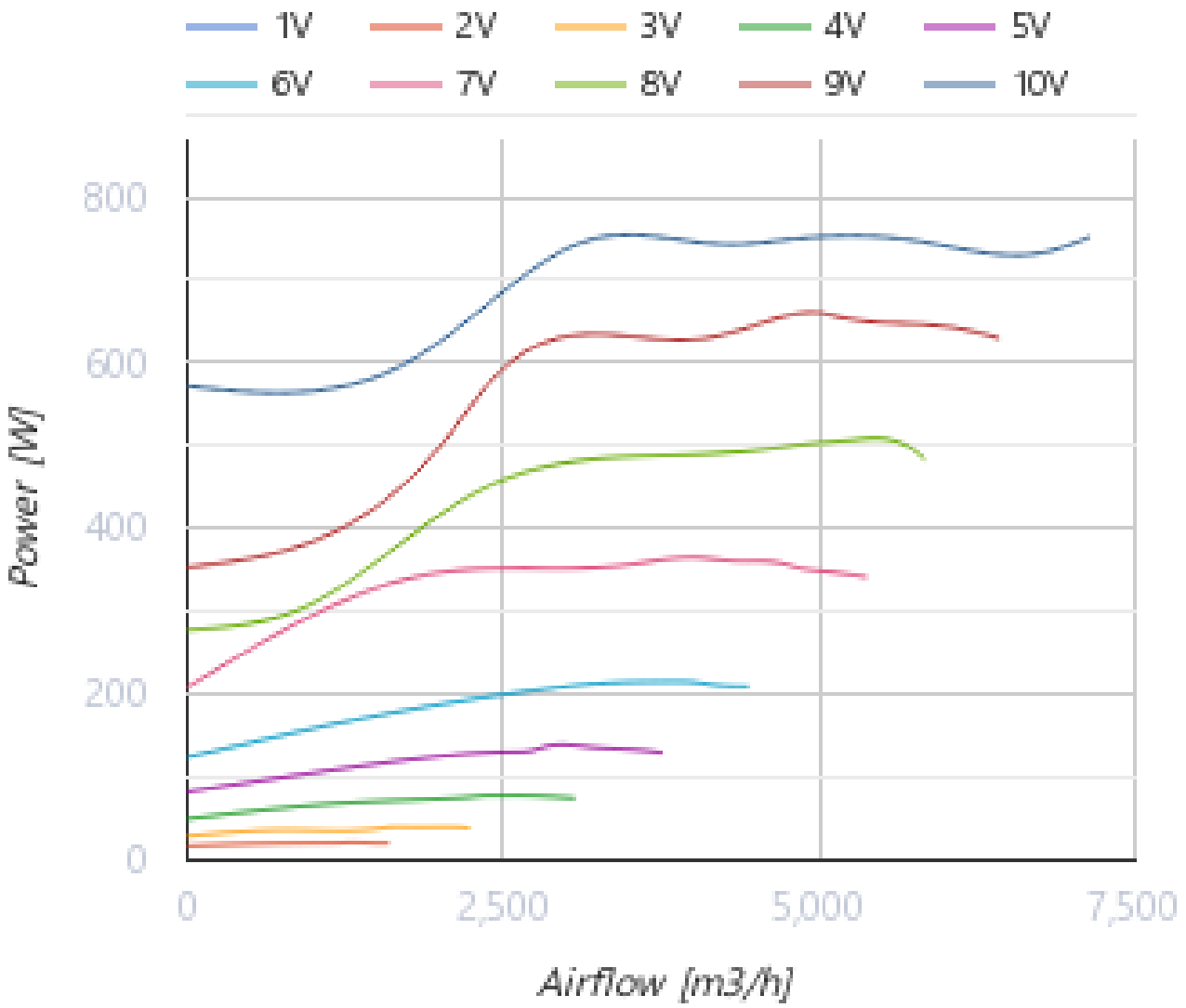

Размеры

ØD	B	B1	B2	H	L1	L2
499	1049	800	1146	660	1079	998

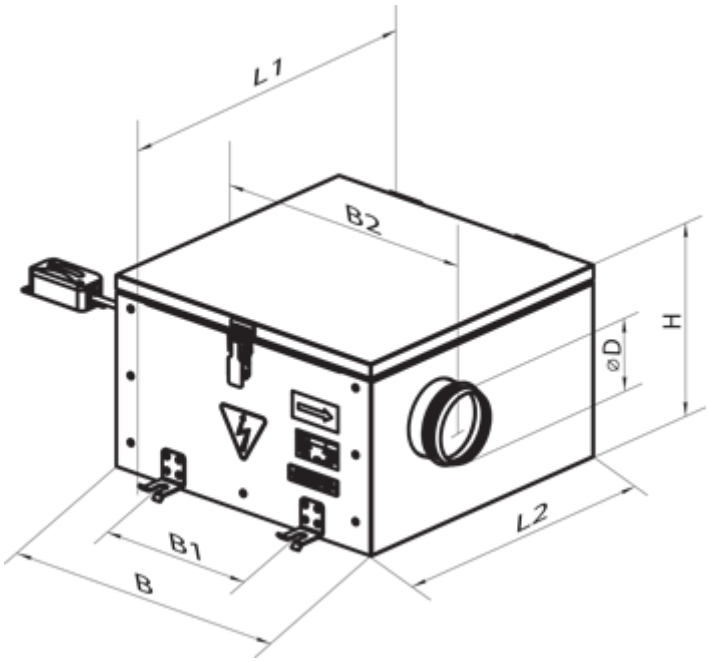

Аксессуары

Для круглых каналов

Наименование	Фото	Описание
КР 500		Воздушные заслонки для регулирования расхода воздуха в каналах круглого сечения

Регуляторы скорости EC-двигателей

Наименование	Фото	Описание
Р-1/010		Регулятор скорости для EC-двигателей

Экодизайн

Торговая марка	Вентс
Модель	КСБ 500 K2 EC P1
Тип привода	Integrated VSD
Тип теплообменника	Нет
Статическое давление при номинальном расходе воздуха (Па)	450
Максимальные внешние утечки (%)	2.7
Статическая эффективность (%)	74.2
Sound power level (дБ(A))	76
Эффективная мощность (кВт)	0.743
Декларируемый тип вентиляционной единицы	NRVU UVU