КСБ 500 K2 (Y)

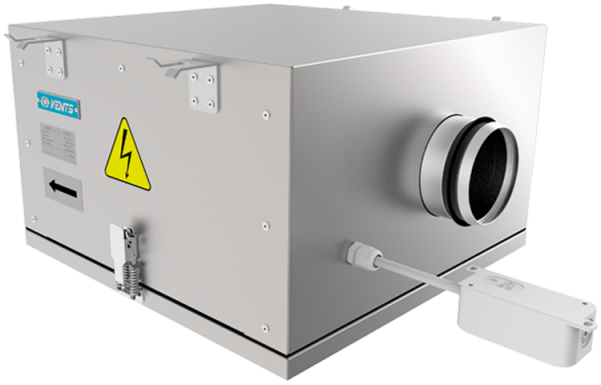

Канальные центробежные вентиляторы в тепло- и звукоизоляционном корпусе

• Максимальный расход воздуха: 6720
• Уровень звукового давления LpA на расстоянии 3 м: 54
• Шумоизоляция
• Тип двигателя: AC
• Тип крыльчатки: Центробежный назад загнутые лопатки
• Материал корпуса: Алюцинк
• Установка в любом положении

	Единица измерения	КСБ 500 K2 (Y)
Размер подключаемого воздуховода	мм	500
Скорость	-	1
Тип подключения	-	Y
Минимальное напряжение питания	В	400
Максимальное напряжение питания	В	400
Частота сети питания	Гц	50
Номинальная мощность	Вт	780
Максимальный ток	А	1.6
Максимальный расход воздуха	$м^3$/час	6720
Уровень звукового давления LpA на расстоянии 3 м	дБ(А)	54
Вес	кг	129
Максимальная температура перемещаемого воздуха	°C	55
Минимальная температура перемещаемого воздуха	°C	-25
Класс защиты	-	IPX4
Класс защиты привода	-	IP54

Размеры
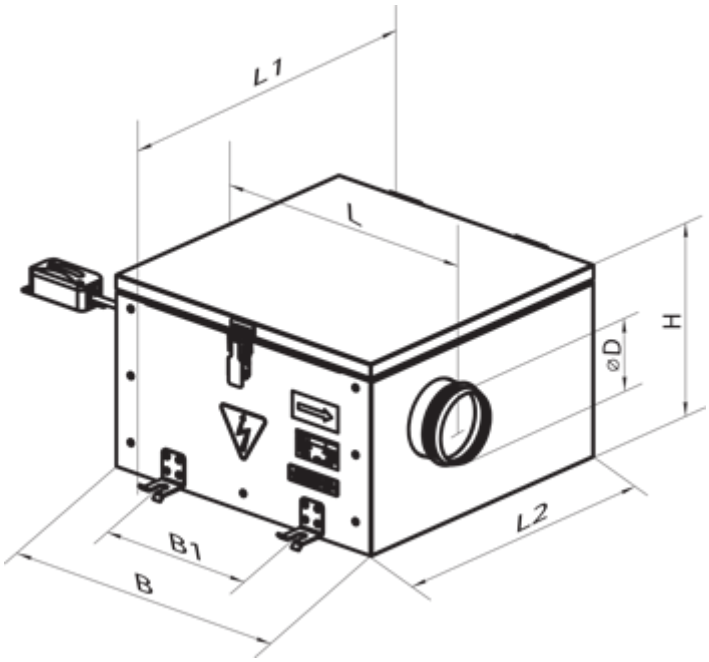
ØD	B	B1	H	L	L1	L2
499	1203	993	744	1300	1263	1182