КСД 315/250x2-6E

Канальный центробежный вентилятор для круглых каналов в тепло- и звукоизоляционном корпусе

• Максимальный расход воздуха: 2610
• Уровень звукового давления LpA на расстоянии 3 м: 42
• Шумоизоляция
• Тип двигателя: AC
• Тип крыльчатки: Центробежный вперед загнутые лопатки
• Материал корпуса: Оцинкованная сталь
• Установка в любом положении

	Единица измерения	КСД 315/250x2-6E
Размер подключаемого воздуховода	мм	315/250
Скорость	-	1
Минимальное напряжение питания	В	230
Максимальное напряжение питания	В	230
Частота сети питания	Гц	50
Номинальная мощность	Вт	427
Максимальный ток	А	2.13
Максимальный расход воздуха	$м^3$/час	2610
Уровень звукового давления LpA на расстоянии 3 м	дБ(А)	42
Вес	кг	31
Максимальная температура перемещаемого воздуха	°C	50
Минимальная температура перемещаемого воздуха	°C	-20
Класс защиты	-	IPX4

Размеры

ØD	ØD1	Ød	B	B1	B2	B3	H	H1	H2	H3	H4	L	L1	L2
313	248	20	600	550	171	431	500	340	176	326	537	680	580	510

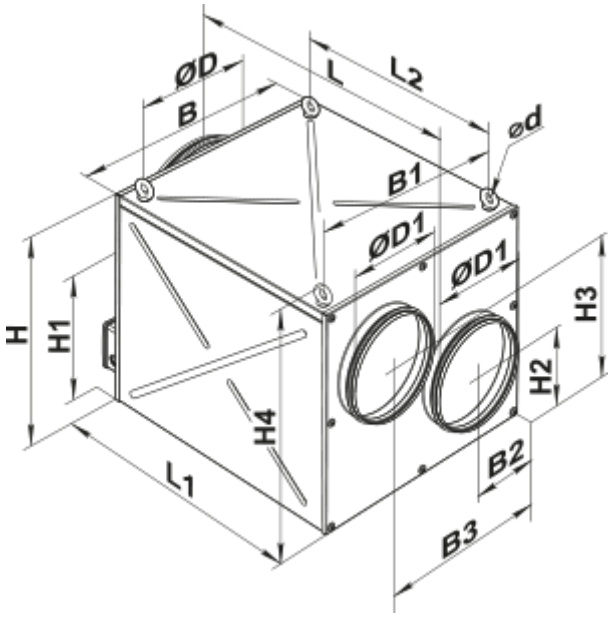
ØD
B
L
L2
ød
B1
ØD1
ØD1
H
H1
H4
H3
H2
B2
B3
L1