КСД 315/250x2 С-4Е

Канальный центробежный вентилятор для круглых каналов в тепло- и звукоизоляционном корпусе

- Максимальный расход воздуха: 3930
- Уровень звукового давления LpA на расстоянии 3 м: 47
- Шумоизоляция
- Тип двигателя: АС
- Тип крыльчатки: Центробежный вперед загнутые лопатки
- Материал корпуса: Оцинкованная сталь
- Установка в любом положении

	Единица измерения	КСД 315/250x2 С-4Е
Размер подключаемого воздуховода	мм	315/250
Скорость	-	1
Минимальное напряжение питания	В	230
Максимальное напряжение питания	В	230
Частота сети питания	Гц	50
Номинальная мощность	Вт	1066
Максимальный ток	А	4.78
Максимальный расход воздуха	$м^3$/час	3930
Уровень звукового давления LpA на расстоянии 3 м	дБ(А)	47
Вес	кг	38
Максимальная температура перемещаемого воздуха	°С	50
Минимальная температура перемещаемого воздуха	°С	-20
Класс защиты	-	IPX4

Размеры

ØD	ØD1	Ød	B	B1	B2	B3	H	H1	H2	H3	H4	L	L1	L2
313	248	20	650	610	188	465	530	367	186	346	567	735	635	570

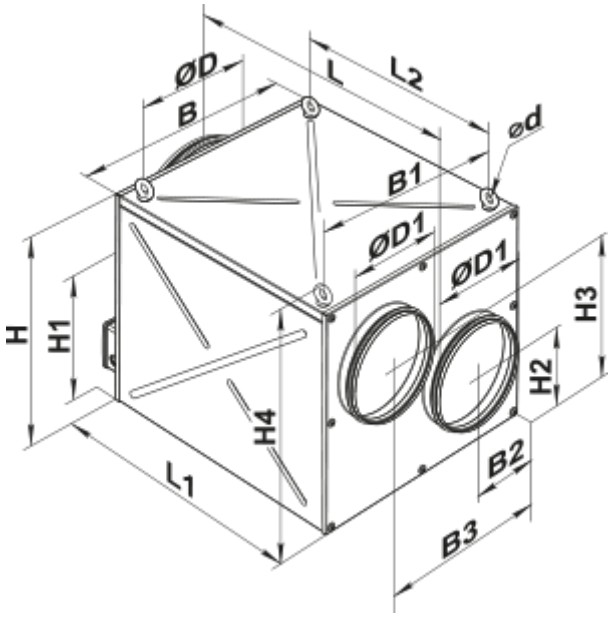
ØD
B
L
L2
ød
B1
ØD1
ØD1
H
H1
H4
H3
H2
B2
B3
L1