КСФ 100 К2 ЕС

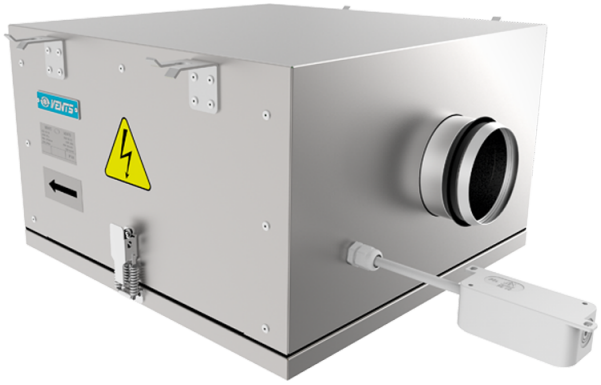

Канальные центробежные вентиляторы в тепло- и звукоизолированном корпусе

• Максимальный расход воздуха: 353
• Уровень звукового давления LpA на расстоянии 3 м: 33
• Шумоизоляция
• Тип двигателя: EC
• Тип крыльчатки: Центробежный вперед загнутые лопатки
• Материал корпуса: Алюцинк
• Установка в любом положении

	Единица измерения	КСФ 100 К2 ЕС
Размер подключаемого воздуховода	мм	100
Скорость	-	1
Минимальное напряжение питания	В	230
Максимальное напряжение питания	В	230
Частота сети питания	Гц	50/60
Номинальная мощность	Вт	118
Максимальный ток	А	0.92
Максимальный расход воздуха	$м^3$/час	353
Уровень звукового давления LpA на расстоянии 3 м	дБ(А)	33
Вес	кг	17
Максимальная температура перемещаемого воздуха	°C	50
Минимальная температура перемещаемого воздуха	°C	-25
Класс защиты	-	IP44
Класс защиты привода	-	IP54

Размеры

ØD	B	B1	B2	H	L1	L2
97	512	360	589	280	553	460

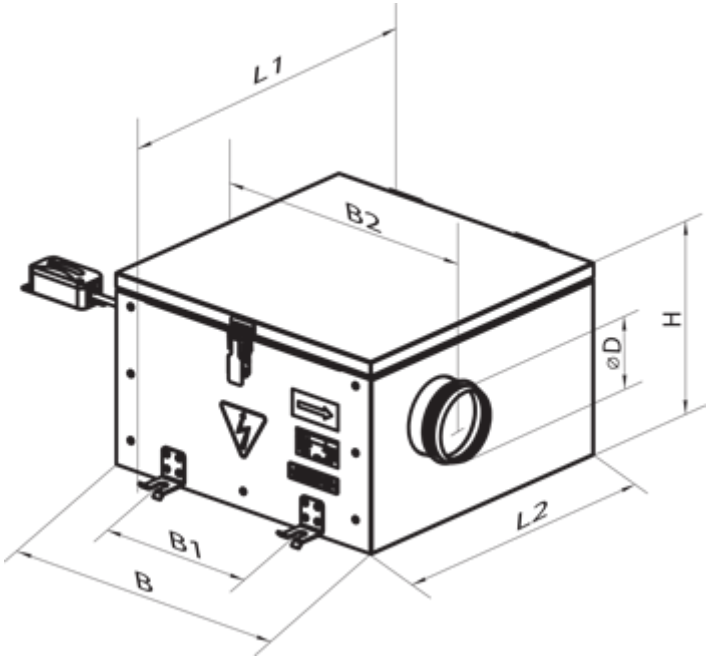
L1
B2
H
ØD
L2
B1
B