КСФ 250 K2 EC

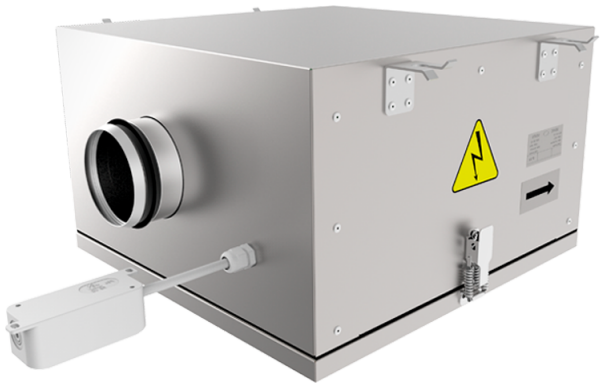

Канальные центробежные вентиляторы с вперед загнутыми лопатками в корпусе с улучшенной шумоизоляцией с EC-двигателями

• Уровень звукового давления LpA на расстоянии 3 м: 41
• В звукоизолированном корпусе
• Тип крыльчатки: Центробежная крыльчатка с вперед загнутыми лопатками
• Материал корпуса: Алюцинк
• Установка в любом положении

	Единица измерения	КСФ 250 K2 EC
Размер подключаемого воздуховода	мм	250
Фазность	-	1
Минимальное напряжение питания	В	230
Максимальное напряжение питания	В	230
Частота сети питания	Гц	50/60
Номинальная мощность	Вт	374
Максимальный ток	А	1.77
Максимальный расход воздуха	м³/час	1682
Скорость вращения	-	1400
Уровень звукового давления LpA на расстоянии 3 м	дБ(А)	41
Вес	кг	33
Максимальная температура перемещаемого воздуха	°C	50
Минимальная температура перемещаемого воздуха	°C	-25
Класс защиты	-	IP44
Класс защиты привода	-	IP54
Материал крыльчатки	-	Оцинкованная сталь

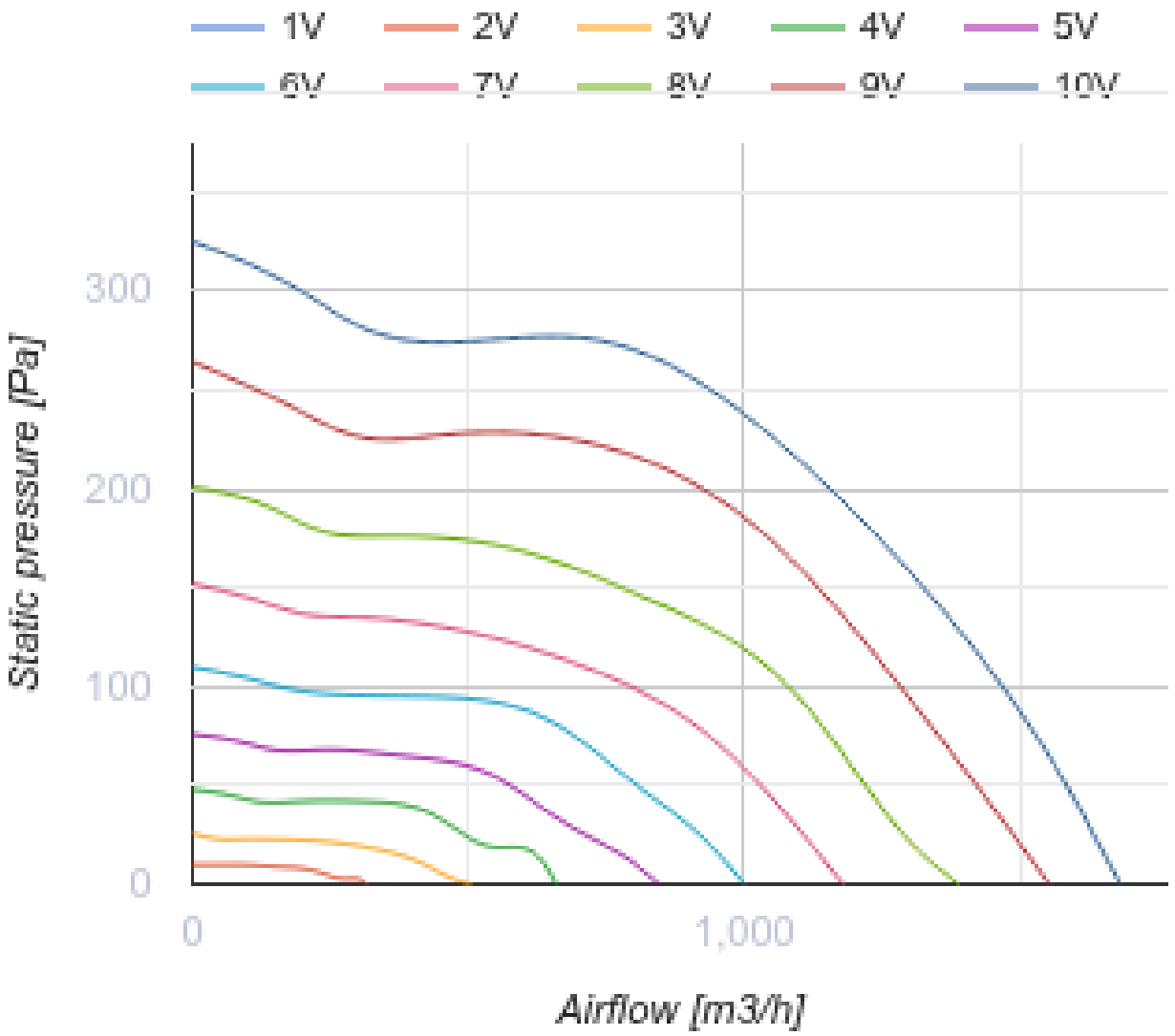
1V
2V
3V
4V
5V
6V
7V
8V
9V
10V
300
200
100
0
Static pressure [Pa]
0
1,000
Airflow [m3/h]

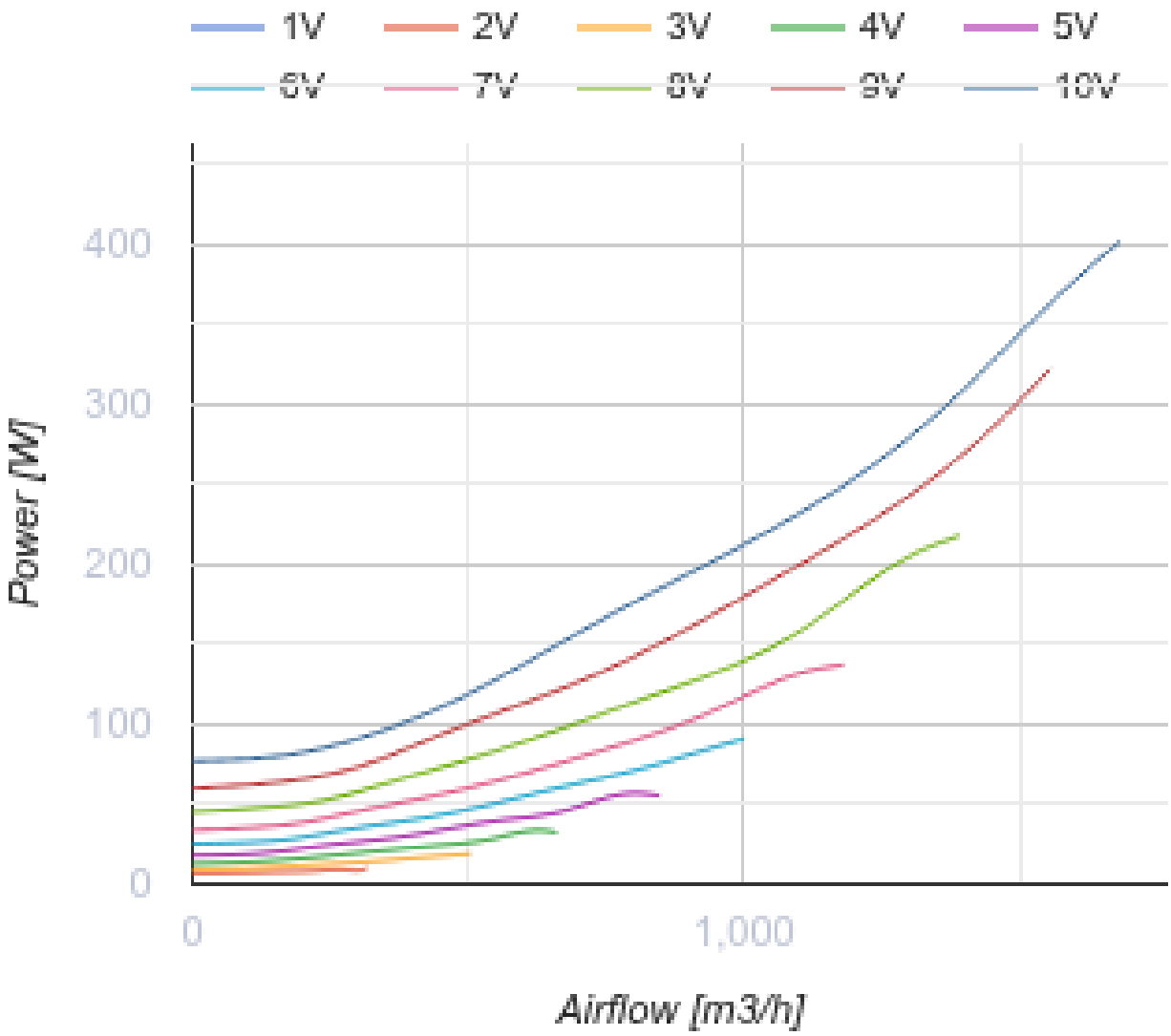

Размеры

ØD	B	B1	B2	H	L1	L2
247	665	487	742	411	699	606

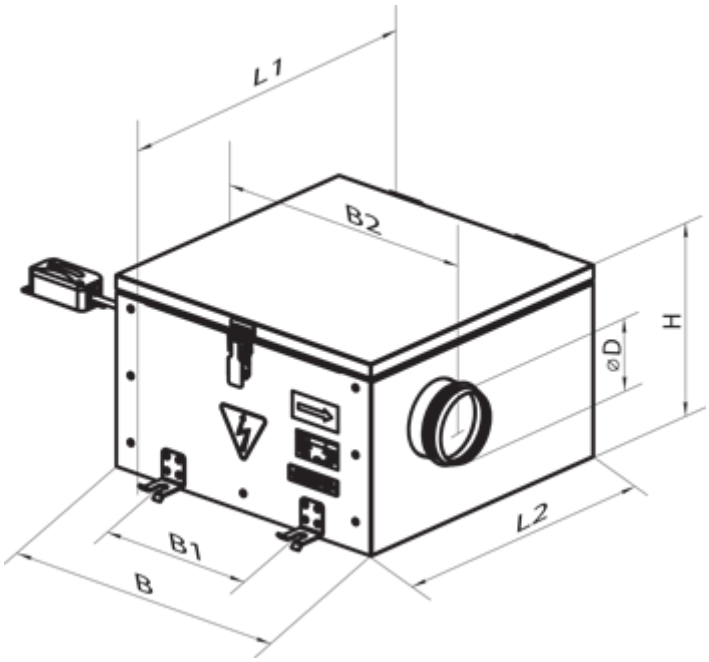
L1
B2
H
ØD
L2
B1
B

Экодизайн

Торговая марка	Вентс
Модель	КСФ 250 К2 ЕС
Тип привода	Integrated VSD
Тип теплообменника	Нет
Статическое давление при номинальном расходе воздуха (Па)	274
Максимальные внешние утечки (%)	2.7
Статическая эффективность (%)	39.8
Декларируемый тип вентиляционной единицы	NRVU UVU
Эффективная мощность (кВт)	0.168
Sound power level (дБ(А))	61