КСФ 250 K2 EC

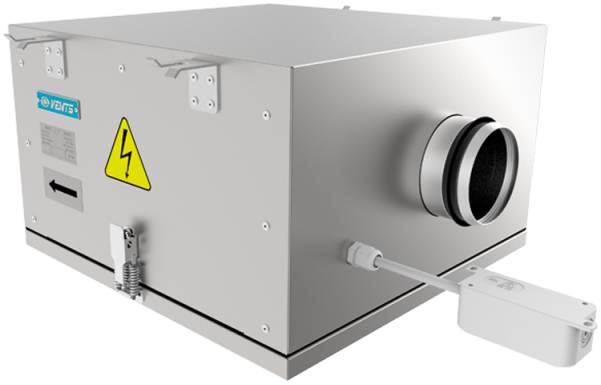

Канальные центробежные вентиляторы в тепло- и звукоизолированном корпусе

• Максимальный расход воздуха: 1682
• Уровень звукового давления LpA на расстоянии 3 м: 41
• Шумоизоляция
• Тип двигателя: EC
• Тип крыльчатки: Центробежный вперед загнутые лопатки
• Материал корпуса: Алюцинк
• Установка в любом положении

	Единица измерения	КСФ 250 K2 EC
Размер подключаемого воздуховода	мм	250
Скорость	-	1
Минимальное напряжение питания	В	230
Максимальное напряжение питания	В	230
Частота сети питания	Гц	50/60
Номинальная мощность	Вт	374
Максимальный ток	А	1.77
Максимальный расход воздуха	$м^3$/час	1682
Уровень звукового давления LpA на расстоянии 3 м	дБ(А)	41
Вес	кг	33
Максимальная температура перемещаемого воздуха	°C	50
Минимальная температура перемещаемого воздуха	°C	-25
Класс защиты	-	IP44
Класс защиты привода	-	IP54

Размеры

ØD	B	B1	B2	H	L1	L2
247	665	487	742	411	699	606

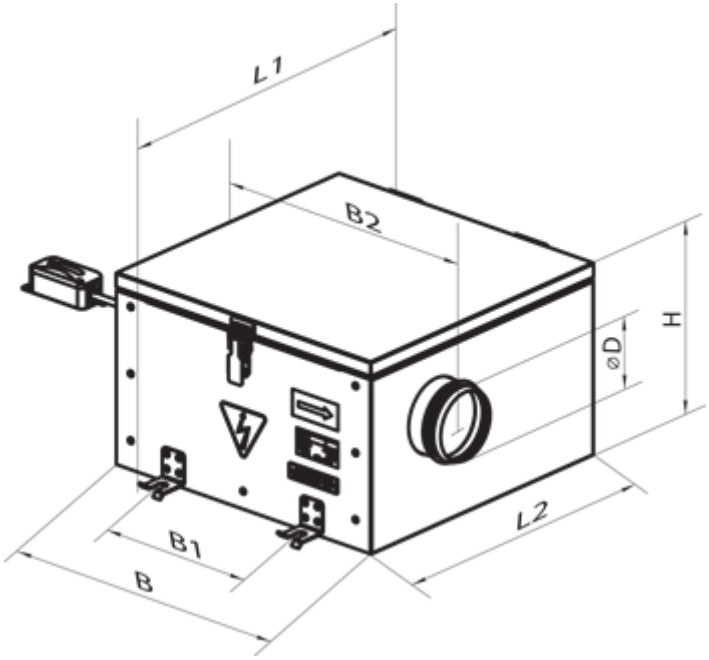
L1
B2
H
ØD
L2
B1
B