КСК 150 4E



Кухонные канальные вентиляторы в шумоизолированном корпусе с рабочей температурой 120 °C

• Уровень звукового давления LpA на расстоянии 3 м: 41
• В звукоизолированном корпусе
• Тип крыльчатки: Центробежная крыльчатка с вперед загнутыми лопатками
• Материал корпуса: Оцинкованная сталь

	Единица измерения	КСК 150 4E
Размер подключаемого воздуховода	мм	150
Фазность	-	1
Минимальное напряжение питания	В	230
Максимальное напряжение питания	В	230
Частота сети питания	Гц	50
Номинальная мощность	Вт	180
Максимальный ток	А	1.7
Максимальный расход воздуха	м³/час	700
Скорость вращения	-	1450
Уровень звукового давления LpA на расстоянии 3 м	дБ(А)	41
Вес	кг	17
Максимальная температура перемещаемого воздуха	°C	120
Минимальная температура перемещаемого воздуха	°C	-20
Максимальная температура перемещаемого воздуха	-	120 °C ПОСТОЯННО
Класс защиты	-	IP54
Материал крыльчатки	-	Оцинкованная сталь
Типоразмер	мм	150

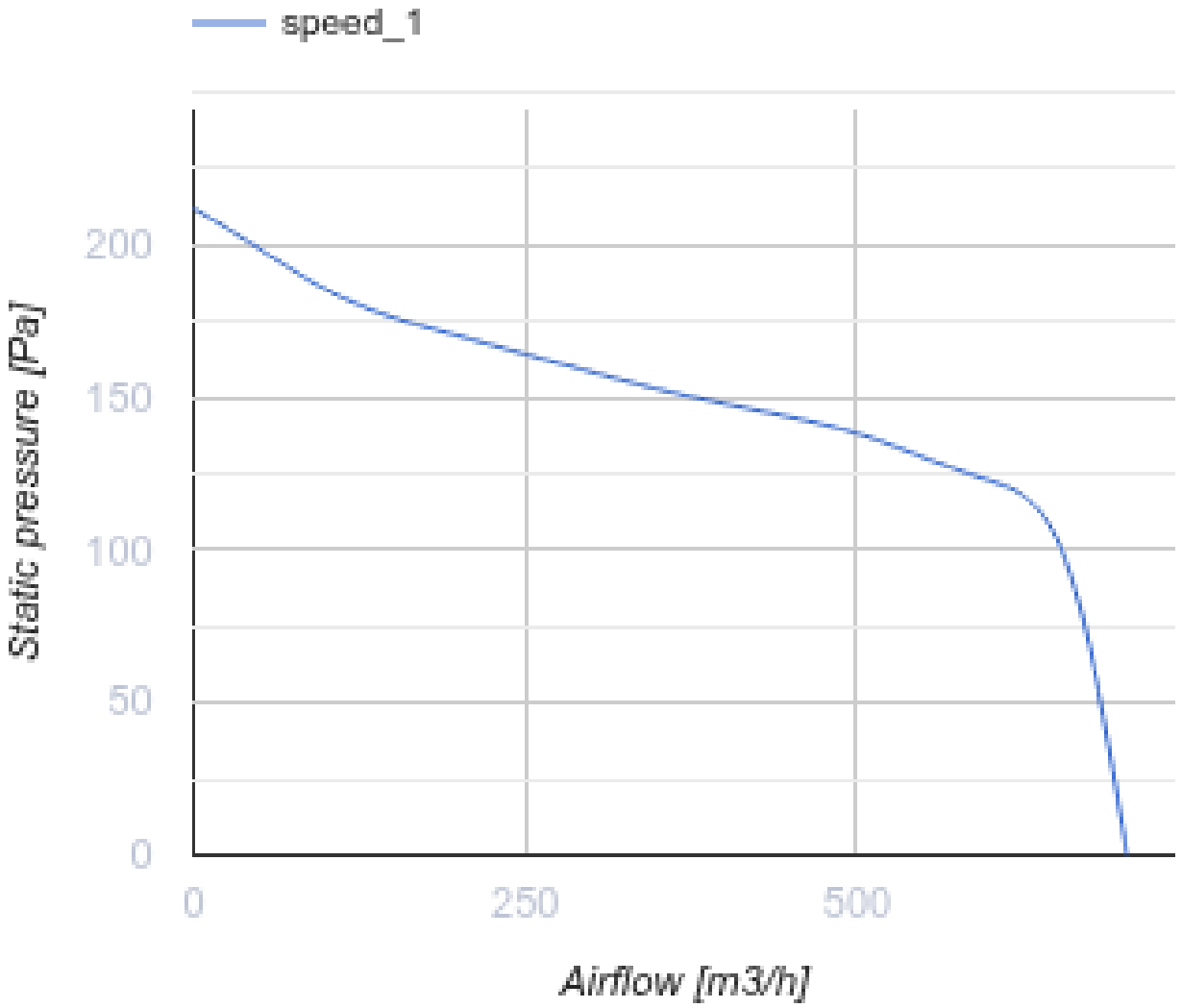
speed_1
200
150
100
50
0
Static pressure [Pa]
0
250
500
Airflow [m3/h]

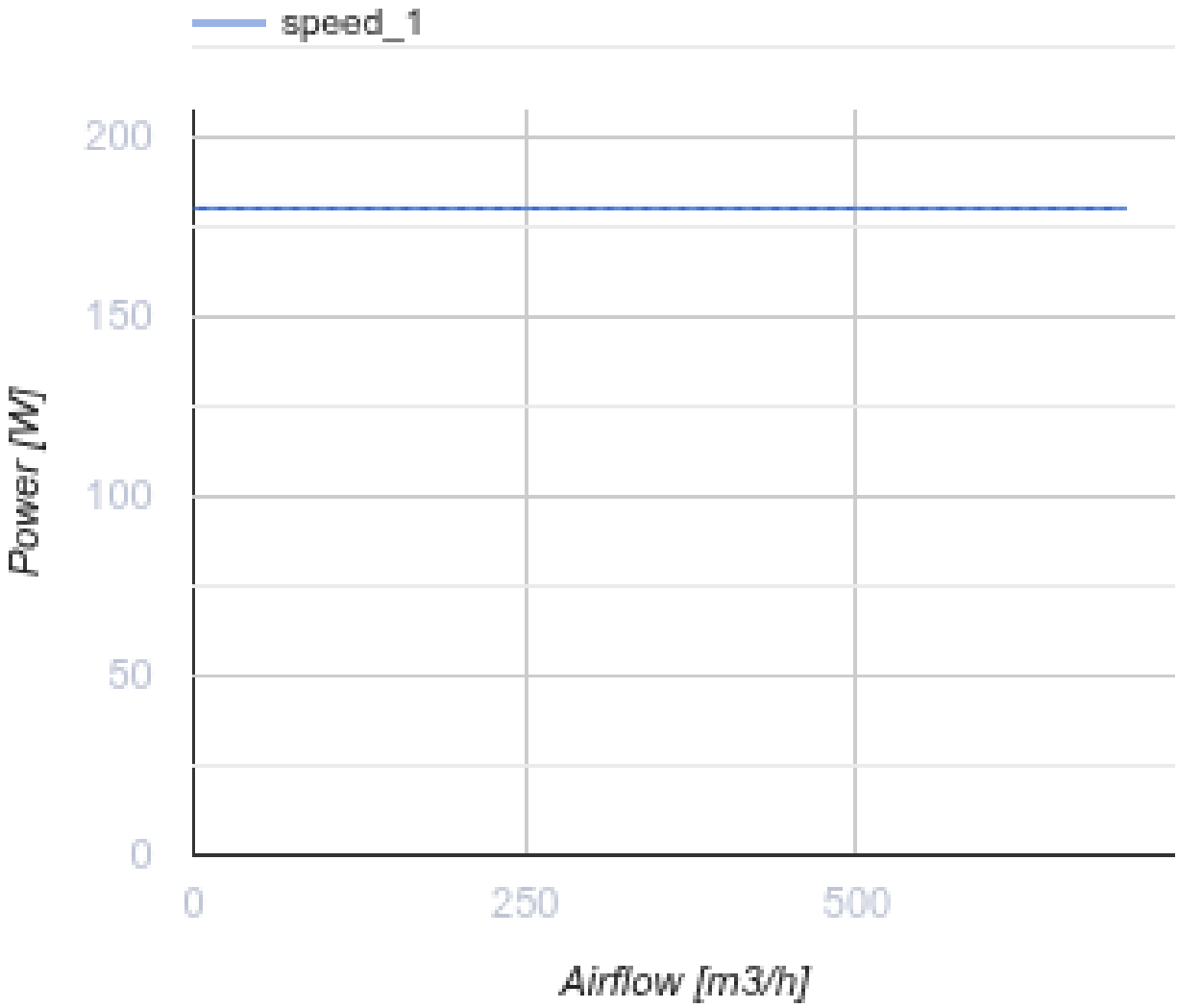

Размеры

ØD	B	B1	H	H1	L	L1	L2	L3	L4
150	410	330	540	365	525	500	470	475	205

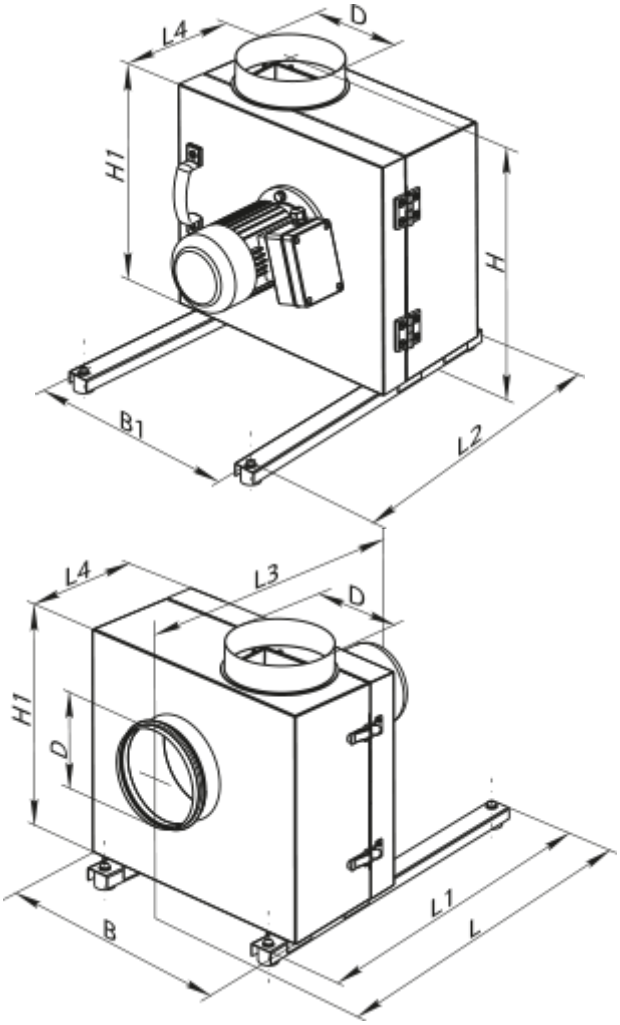

Аксессуары

Для круглых каналов

Наименование	Фото	Описание
КОМ 150		Обратный клапан с подпружиненными пластинами для перекрытия воздушного потока в круглых воздуховодах

Для круглых каналов

Наименование	Фото	Описание
ВВГ 150	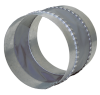	Гибкие виброгасящие вставки для круглых каналов