КСК 160 4Д



Кухонные канальные вентиляторы в шумоизолированном корпусе с рабочей температурой 120 °C

• Уровень звукового давления LpA на расстоянии 3 м: 41
• В звукоизолированном корпусе
• Тип крыльчатки: Центробежная крыльчатка с вперед загнутыми лопатками
• Материал корпуса: Оцинкованная сталь

	Единица измерения	КСК 160 4Д
Размер подключаемого воздуховода	мм	160
Фазность	-	3
Минимальное напряжение питания	В	400
Максимальное напряжение питания	В	400
Частота сети питания	Гц	50
Номинальная мощность	Вт	180
Максимальный ток	А	0.6
Максимальный расход воздуха	м³/час	730
Скорость вращения	-	1455
Уровень звукового давления LpA на расстоянии 3 м	дБ(А)	41
Вес	кг	17
Максимальная температура перемещаемого воздуха	°C	120
Минимальная температура перемещаемого воздуха	°C	-20
Максимальная температура перемещаемого воздуха	-	120 °C ПОСТОЯННО
Класс защиты	-	IP54
Материал крыльчатки	-	Оцинкованная сталь
Типоразмер	мм	160

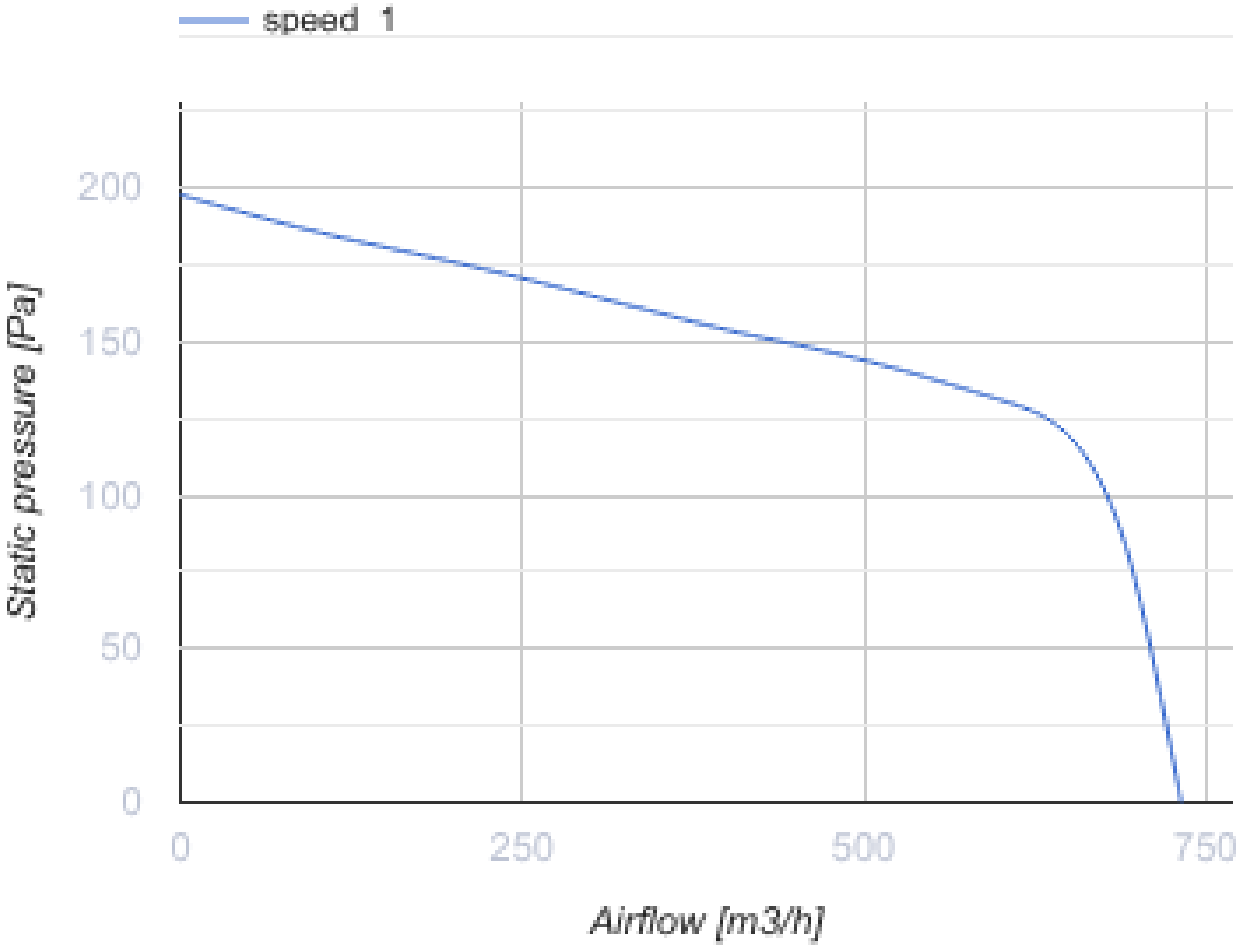
speed 1
200
150
100
50
0
Static pressure [Pa]
0
250
500
750
Airflow [m3/h]

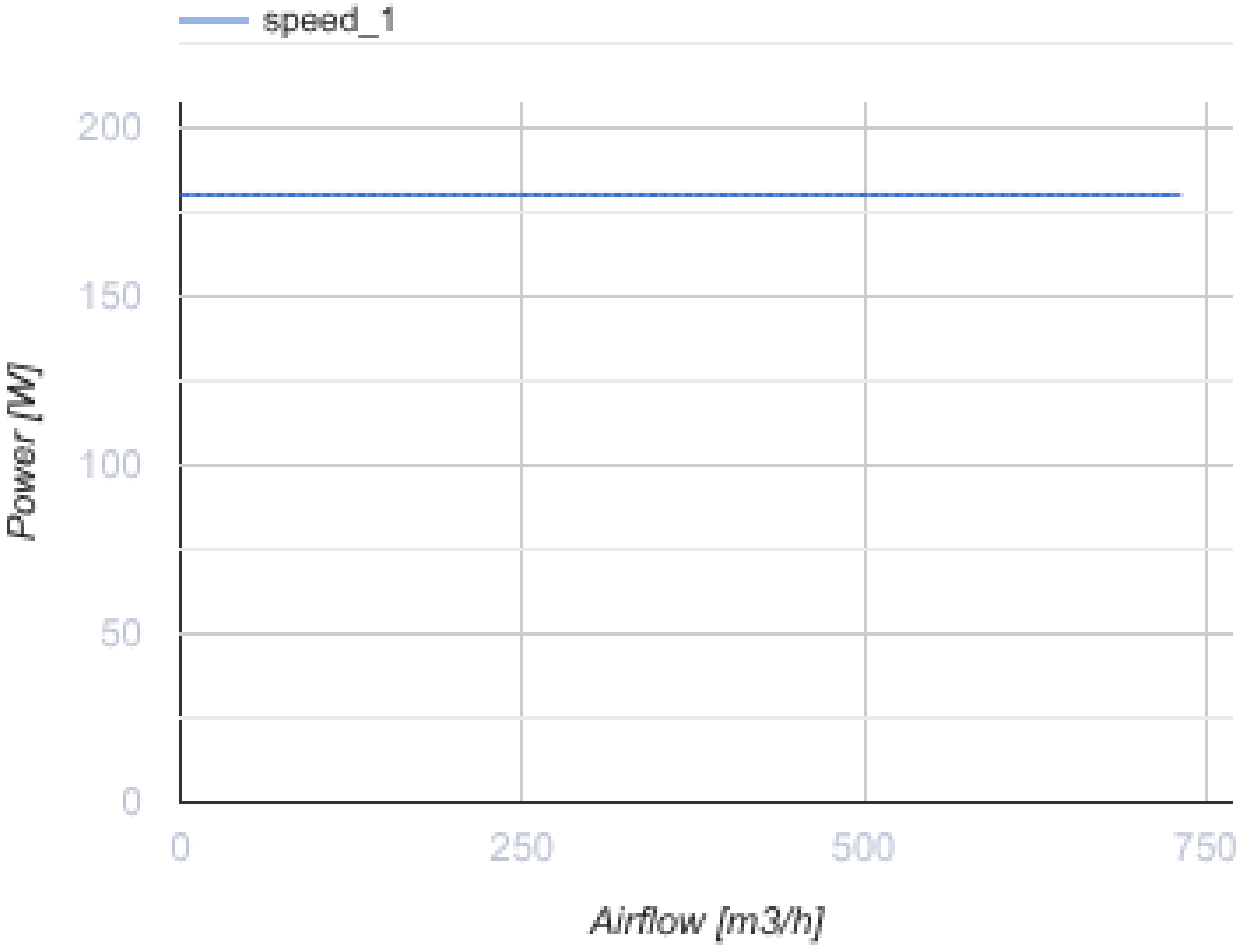

Размеры

ØD	B	B1	H	H1	L	L1	L2	L3	L4
160	410	330	540	365	525	500	470	475	205

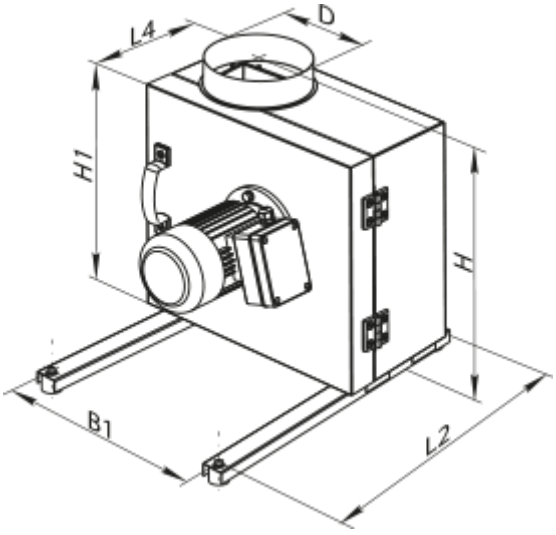

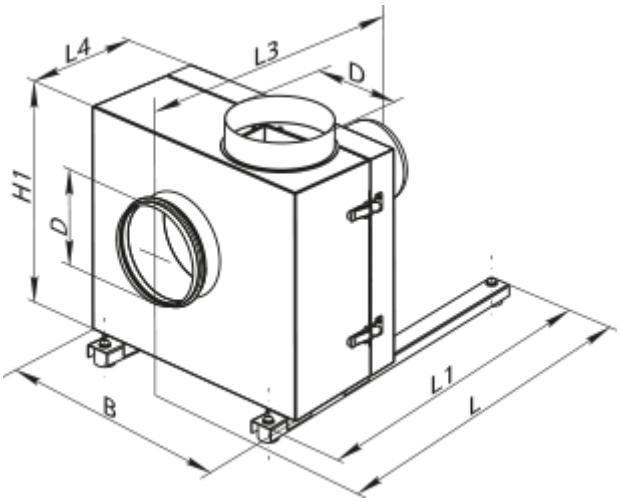

Аксессуары

Для круглых каналов

Наименование	Фото	Описание
КОМ 160		Обратный клапан с подпружиненными пластинами для перекрытия воздушного потока в круглых воздуховодах

Для круглых каналов

Наименование	Фото	Описание
ВВГ 160	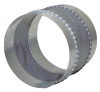	Гибкие виброгасящие вставки для круглых каналов

Трансформаторные регуляторы скорости

Наименование	Фото	Описание
РСА5Д-1,5-М		Регулятор скорости трехфазный