КСК 200 4Е

Центробежные кухонные вентиляторы в шумоизолированном корпусе

• Максимальный расход воздуха: 1600
• Уровень звукового давления LpA на расстоянии 3 м: 45
• Шумоизоляция
• Тип двигателя: AC
• Тип крыльчатки: Центробежный вперед загнутые лопатки
• Материал корпуса: Оцинкованная сталь

	Единица измерения	КСК 200 4Е
Размер подключаемого воздуховода	мм	200
Скорость	-	1
Минимальное напряжение питания	В	230
Максимальное напряжение питания	В	230
Частота сети питания	Гц	50
Номинальная мощность	Вт	550
Максимальный ток	А	3
Максимальный расход воздуха	$м^3$/час	1600
Уровень звукового давления LpA на расстоянии 3 м	дБ(А)	45
Вес	кг	25
Максимальная температура перемещаемого воздуха	°C	120
Минимальная температура перемещаемого воздуха	°C	-20
Класс защиты	-	IP54

Размеры

ØD	B	B1	H	H1	L	L1	L2	L3	L4
200	485	365	600	425	625	600	570	515	235

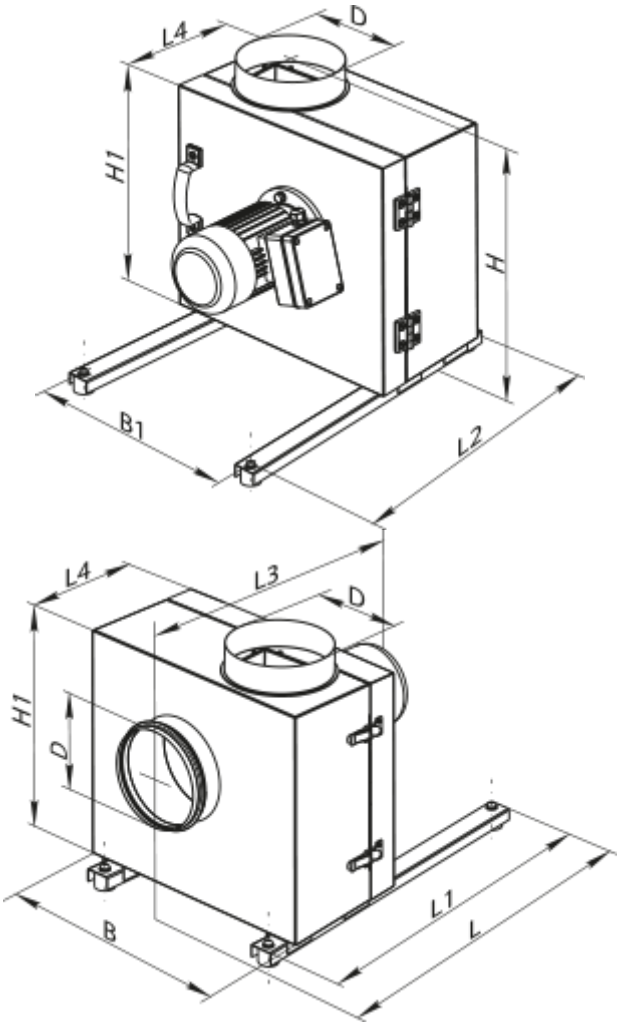

Аксессуары

Для круглых каналов

Наименование	Фото	Описание
КОМ 200		Обратный клапан с подпружиненными пластинами для перекрытия воздушного потока в круглых воздуховодах и предотвращения движения воздуха в обратном направлении при выключенной системе вентиляции

Другие аксессуары

Наименование	Фото	Описание
ВВГ 200	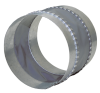	Гибкая виброгасящая вставка