КСК 250 4E



Кухонные канальные вентиляторы в шумоизолированном корпусе с рабочей температурой 120 °C

• Уровень звукового давления LpA на расстоянии 3 м: 51
• В звукоизолированном корпусе
• Тип крыльчатки: Центробежная крыльчатка с вперед загнутыми лопатками
• Материал корпуса: Оцинкованная сталь

	Единица измерения	КСК 250 4E
Размер подключаемого воздуховода	мм	250
Фазность	-	1
Минимальное напряжение питания	В	230
Максимальное напряжение питания	В	230
Частота сети питания	Гц	50
Номинальная мощность	Вт	1500
Максимальный ток	А	11
Максимальный расход воздуха	м³/час	3400
Скорость вращения	-	1500
Уровень звукового давления LpA на расстоянии 3 м	дБ(А)	51
Вес	кг	40
Максимальная температура перемещаемого воздуха	°C	120
Минимальная температура перемещаемого воздуха	°C	-20
Максимальная температура перемещаемого воздуха	-	120 °C ПОСТОЯННО
Класс защиты	-	IP54
Материал крыльчатки	-	Оцинкованная сталь
Типоразмер	мм	250

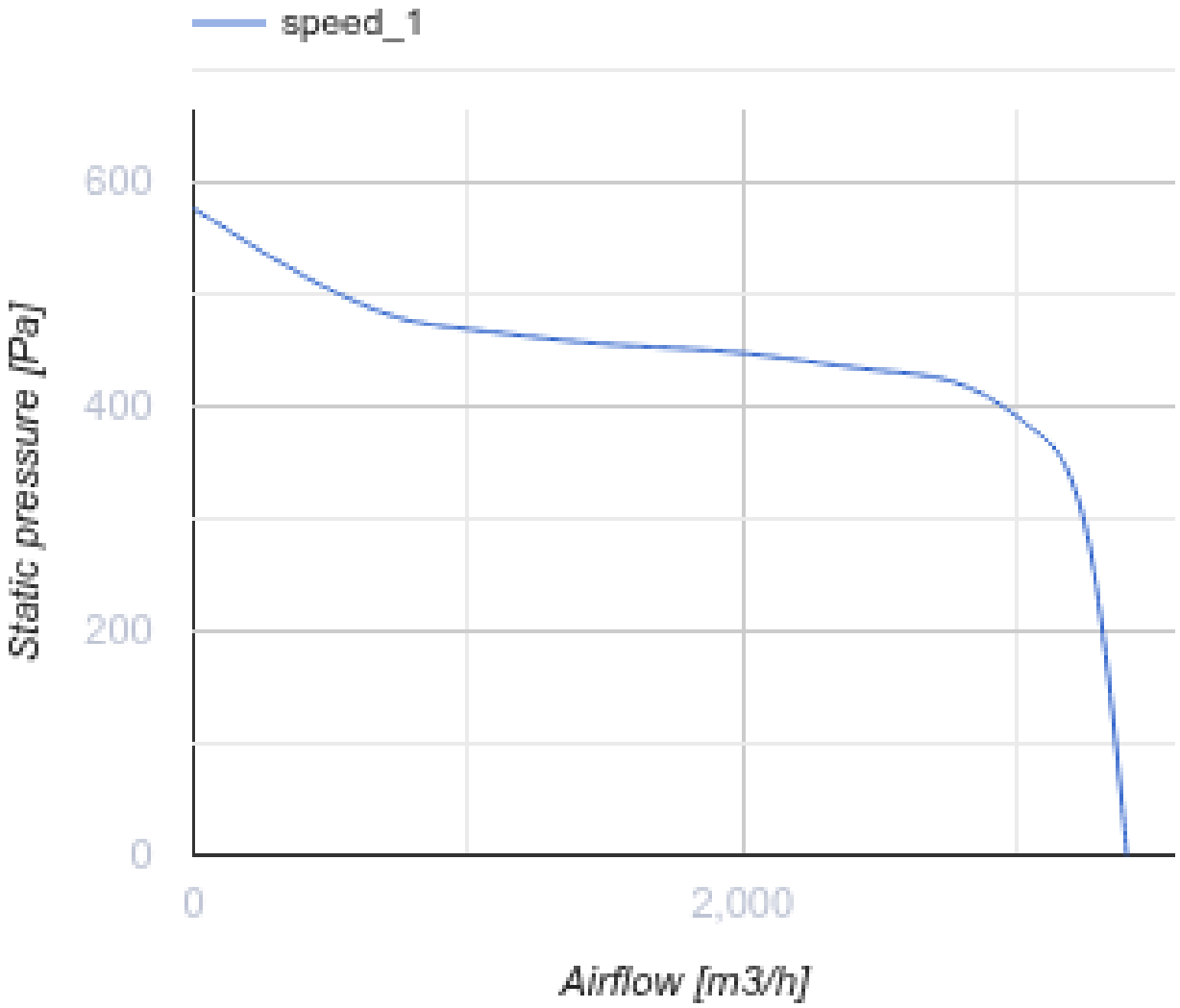
speed_1
600
400
200
0
Static pressure [Pa]
0
2,000
Airflow [m3/h]

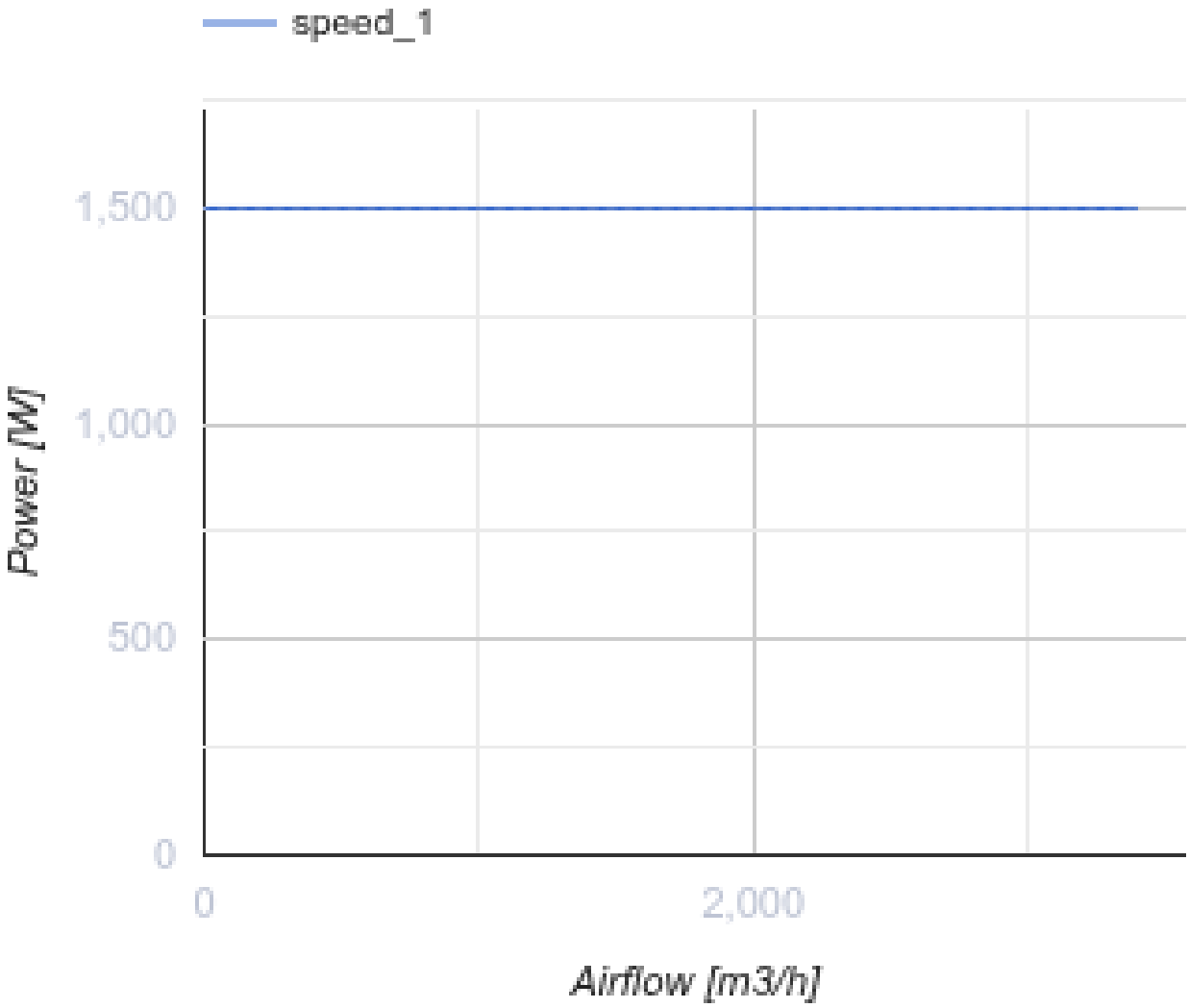

Размеры

ØD	B	B1	H	H1	L	L1	L2	L3	L4
250	575	435	665	505	700	675	645	620	285

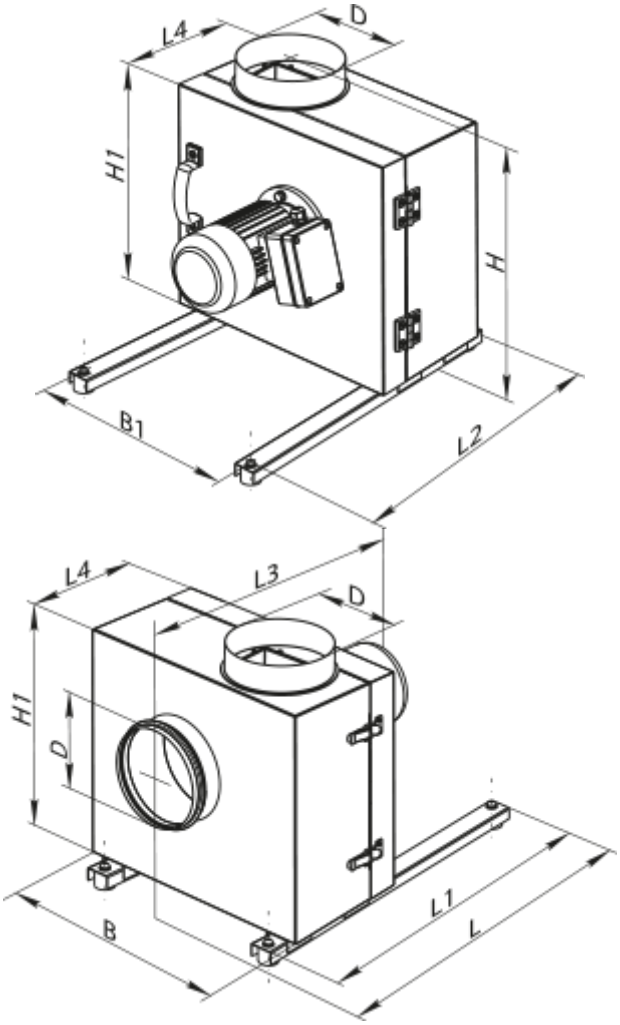

Аксессуары

Для круглых каналов

Наименование	Фото	Описание
КОМ 250		Обратный клапан с подпружиненными пластинами для перекрытия воздушного потока в круглых воздуховодах

Для круглых каналов

Наименование	Фото	Описание
ВВГ 250	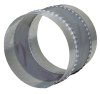	Гибкие виброгасящие вставки для круглых каналов