КСК 315 2Е

Центробежные кухонные вентиляторы в шумоизолированном корпусе

• Максимальный расход воздуха: 4695
• Уровень звукового давления LpA на расстоянии 3 м: 53
• класс огнестойкости: 120°C в течение 60 мин
• Шумоизоляция
• Тип двигателя: AC
• Тип крыльчатки: Центробежный назад загнутые лопатки
• Материал корпуса: Оцинкованная сталь

	Единица измерения	КСК 315 2Е
Размер подключаемого воздуховода	мм	315
Скорость	-	1
Минимальное напряжение питания	В	230
Максимальное напряжение питания	В	230
Частота сети питания	Гц	50/60
Номинальная мощность	Вт	1531
Максимальный ток	А	7.35
Максимальный расход воздуха	$м^3$/час	4695
Уровень звукового давления LpA на расстоянии 3 м	дБ(А)	53
Вес	кг	61
Максимальная температура перемещаемого воздуха	°C	110
Минимальная температура перемещаемого воздуха	°C	-20
Класс защиты	-	IP54

Размеры

ØD	B	B1	H	H1	L	L1	L2	L3	L4
315	690	550	708	600	715	700	650	672	327

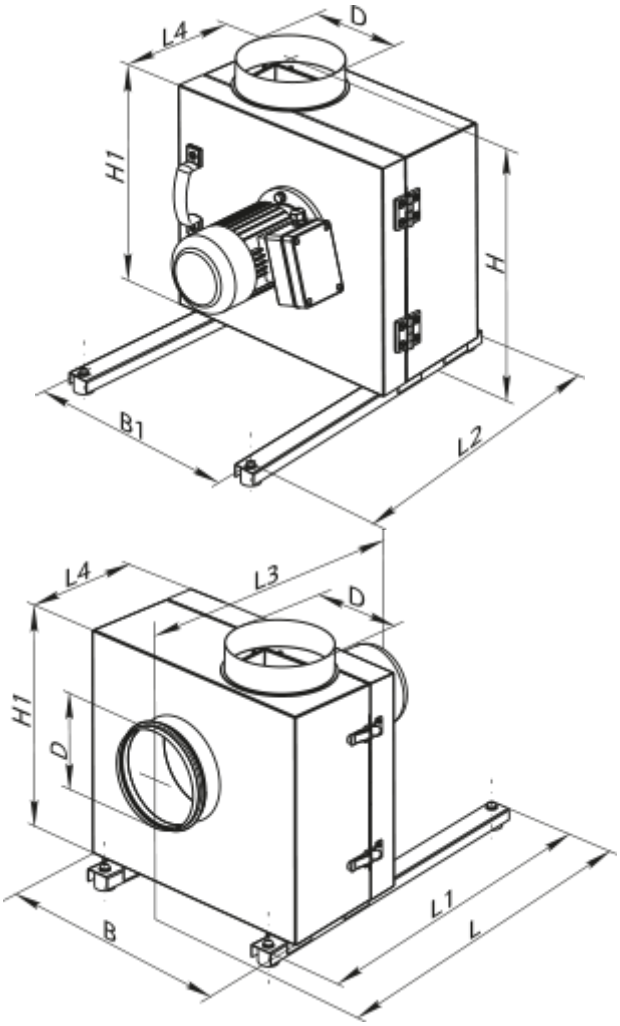

Аксессуары

Для круглых каналов

Наименование	Фото	Описание
КОМ 315		Обратный клапан с подпружиненными пластинами для перекрытия воздушного потока в круглых воздуховодах и предотвращения движения воздуха в обратном направлении при выключенной системе вентиляции

Другие аксессуары

Наименование	Фото	Описание
ВВГ 315	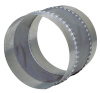	Гибкая виброгасящая вставка