КСК 315 4Д



Кухонные канальные вентиляторы в шумоизолированном корпусе с рабочей температурой 120 °C

• Уровень звукового давления LpA на расстоянии 3 м: 46
• В звукоизолированном корпусе
• Тип крыльчатки: Центробежная крыльчатка с назад загнутыми лопатками
• Материал корпуса: Оцинкованная сталь

	Единица измерения	КСК 315 4Д
Размер подключаемого воздуховода	мм	315
Фазность	-	3
Минимальное напряжение питания	В	400
Максимальное напряжение питания	В	400
Частота сети питания	Гц	50/60
Номинальная мощность	Вт	184
Максимальный ток	А	0.7
Максимальный расход воздуха	м³/час	2040
Скорость вращения	-	1488
Уровень звукового давления LpA на расстоянии 3 м	дБ(А)	46
Вес	кг	52
Максимальная температура перемещаемого воздуха	°C	110
Минимальная температура перемещаемого воздуха	°C	-20
Максимальная температура перемещаемого воздуха	-	120 °C ПОСТОЯННО
Класс защиты	-	IP54
Материал крыльчатки	-	Оцинкованная сталь
Типоразмер	мм	315

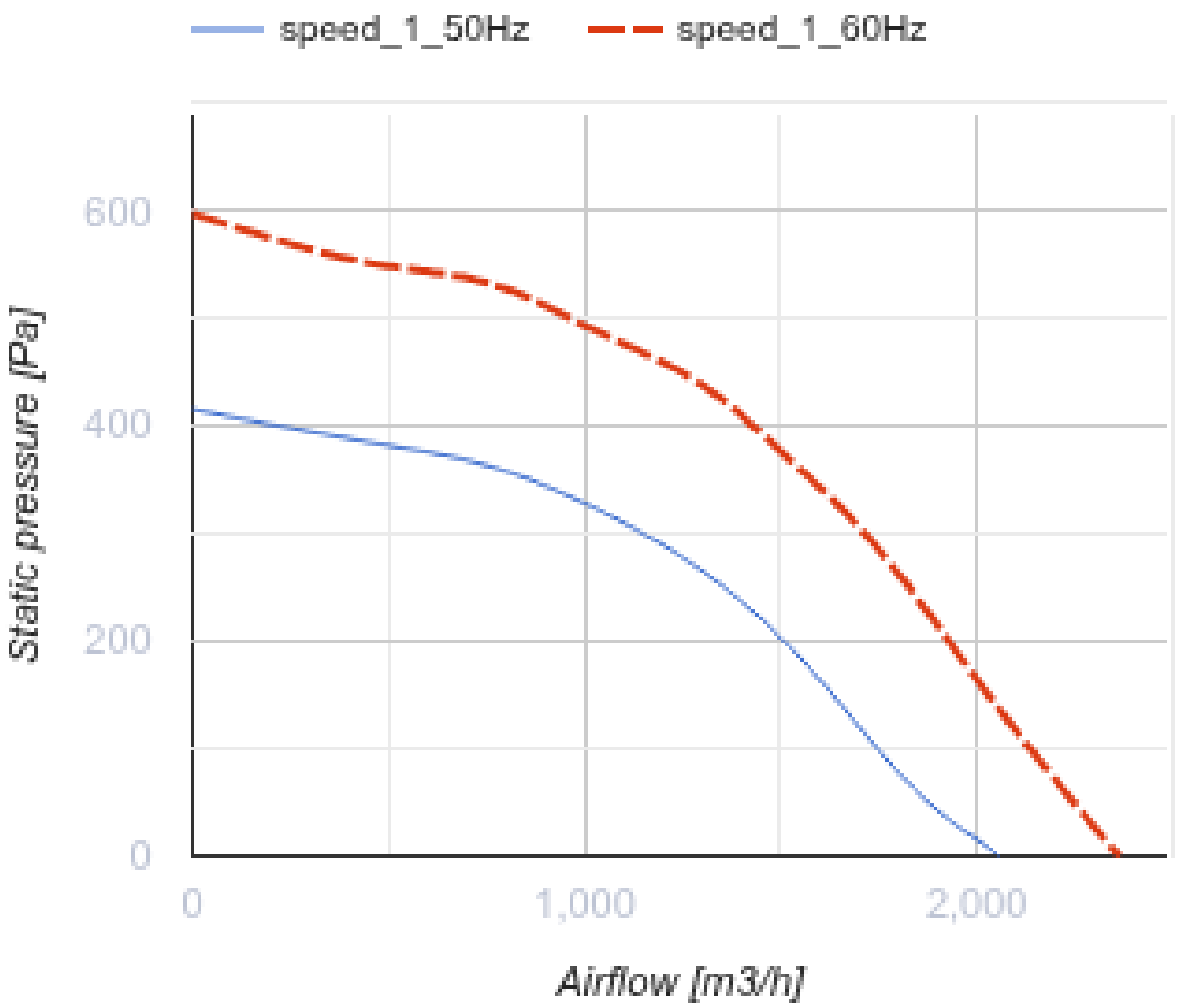
speed_1_50Hz
speed_1_60Hz
600
400
200
0
Static pressure [Pa]
0
1,000
2,000
Airflow [m3/h]

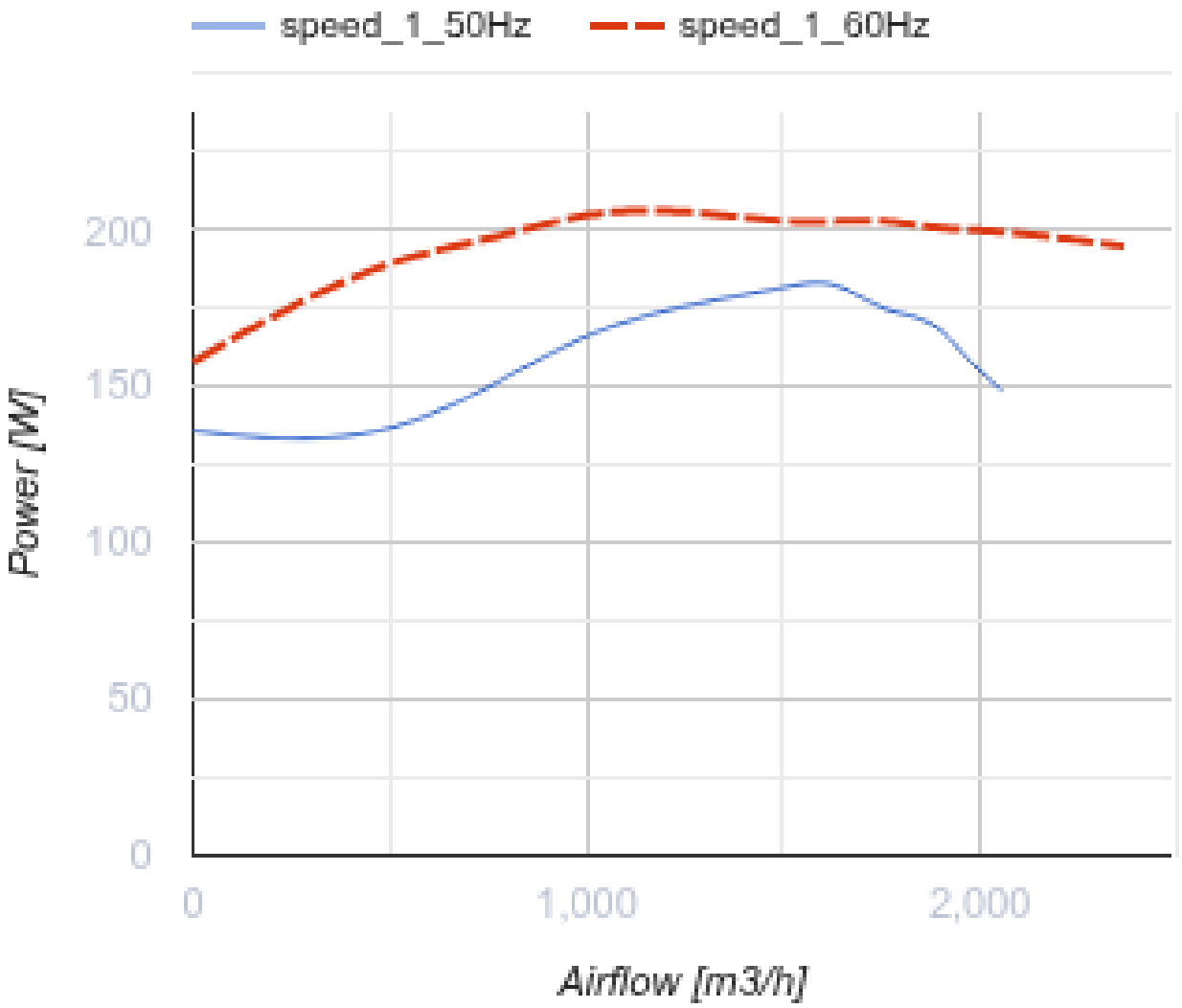

Размеры

ØD	B	B1	H	H1	L	L1	L2	L3	L4
315	690	550	708	600	715	700	650	612	327

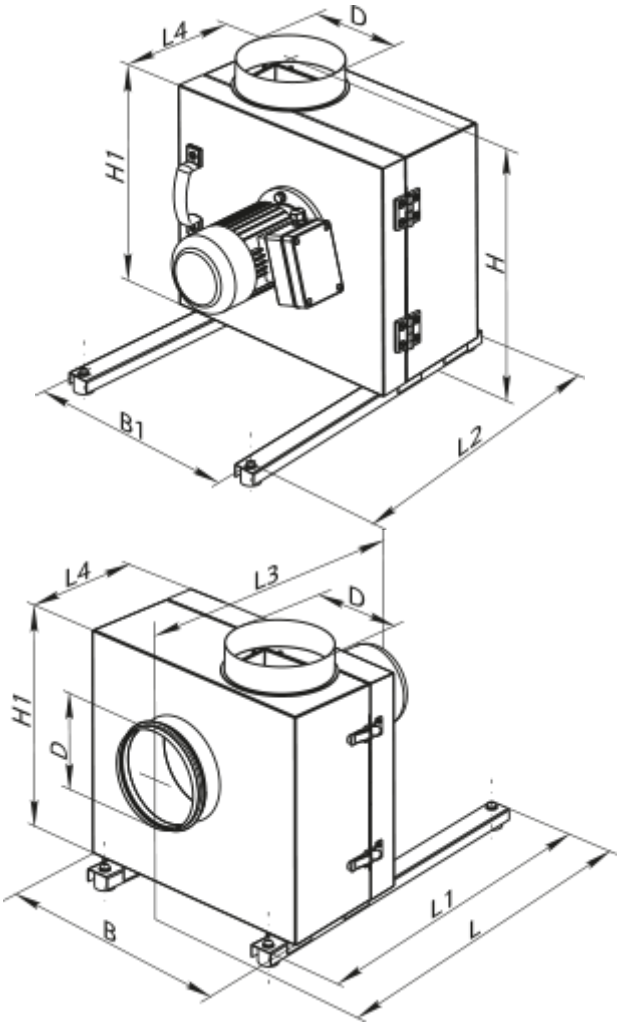

Аксессуары

Для круглых каналов

Наименование	Фото	Описание
КОМ 315		Обратный клапан с подпружиненными пластинами для перекрытия воздушного потока в круглых воздуховодах

Для круглых каналов

Наименование	Фото	Описание
ВВГ 315	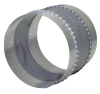	Гибкие виброгасящие вставки для круглых каналов

Трансформаторные регуляторы скорости

Наименование	Фото	Описание

РСА5Д-1,5-М		Регулятор скорости трехфазный