КСК 355 4Е

Центробежные кухонные вентиляторы в шумоизолированном корпусе

• Максимальный расход воздуха: 3545
• Уровень звукового давления LpA на расстоянии 3 м: 50
• класс огнестойкости: 120°C в течение 60 мин
• Шумоизоляция
• Тип двигателя: AC
• Тип крыльчатки: Центробежный назад загнутые лопатки
• Материал корпуса: Оцинкованная сталь

	Единица измерения	КСК 355 4Е
Размер подключаемого воздуховода	мм	355
Скорость	-	1
Минимальное напряжение питания	В	230
Максимальное напряжение питания	В	230
Частота сети питания	Гц	50/60
Номинальная мощность	Вт	393
Максимальный ток	А	2.11
Максимальный расход воздуха	$м^3$/час	3545
Уровень звукового давления LpA на расстоянии 3 м	дБ(А)	50
Вес	кг	60
Максимальная температура перемещаемого воздуха	°C	110
Минимальная температура перемещаемого воздуха	°C	-20
Класс защиты	-	IP54

Размеры

ØD	B	B1	H	H1	L	L1	L2	L3	L4
355	740	600	764	655	727	700	650	637	352

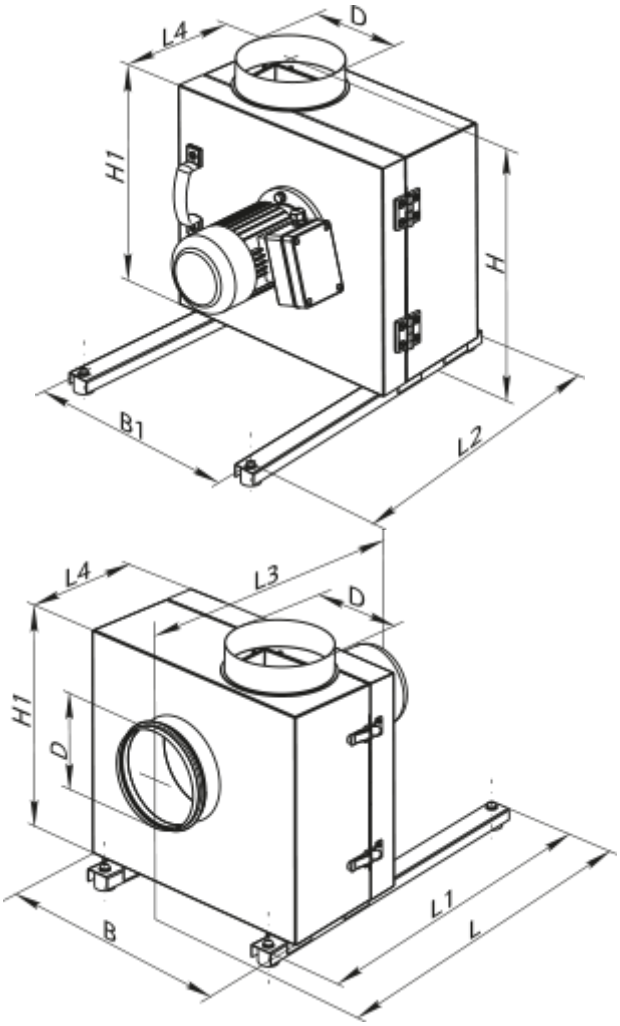

Аксессуары

Другие аксессуары

Наименование	Фото	Описание
ВВГ 355	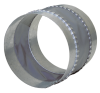	Гибкая виброгасящая вставка