КСК 400 4E



Кухонные канальные вентиляторы в шумоизолированном корпусе с рабочей температурой 120 °C

• Уровень звукового давления LpA на расстоянии 3 м: 54
• В звукоизолированном корпусе
• Тип крыльчатки: Центробежная крыльчатка с назад загнутыми лопатками
• Материал корпуса: Оцинкованная сталь

	Единица измерения	КСК 400 4E
Размер подключаемого воздуховода	мм	400
Фазность	-	1
Минимальное напряжение питания	В	230
Максимальное напряжение питания	В	230
Частота сети питания	Гц	50
Номинальная мощность	Вт	1048
Максимальный ток	А	5
Максимальный расход воздуха	м³/час	5392
Скорость вращения	-	1440
Уровень звукового давления LpA на расстоянии 3 м	дБ(А)	54
Вес	кг	92
Максимальная температура перемещаемого воздуха	°C	110
Минимальная температура перемещаемого воздуха	°C	-20
Максимальная температура перемещаемого воздуха	-	120 °C ПОСТОЯННО
Класс защиты	-	IP54
Материал крыльчатки	-	Оцинкованная сталь
Типоразмер	мм	400

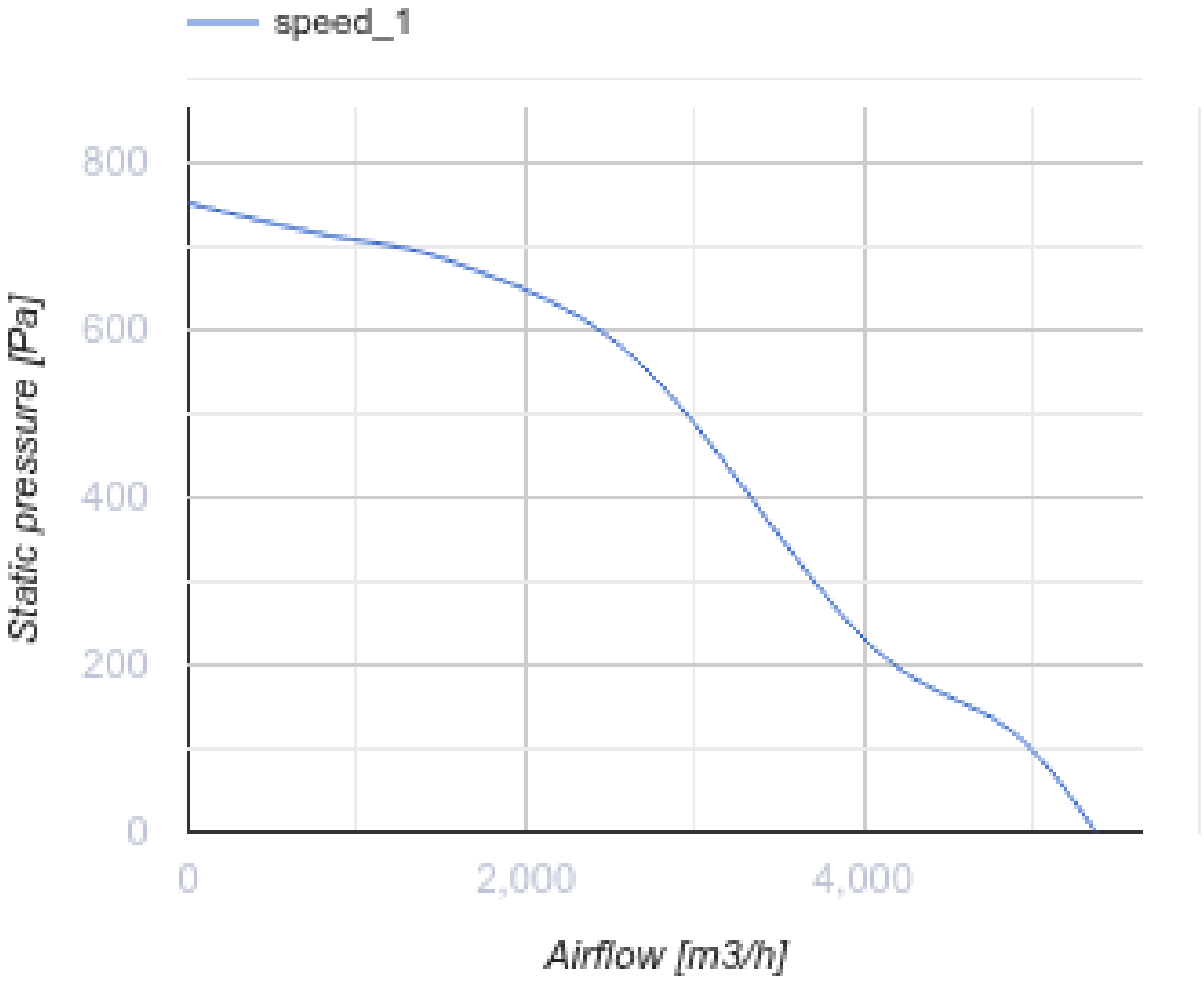
speed_1
800
600
400
200
0
Static pressure [Pa]
0
2,000
4,000
Airflow [m3/h]

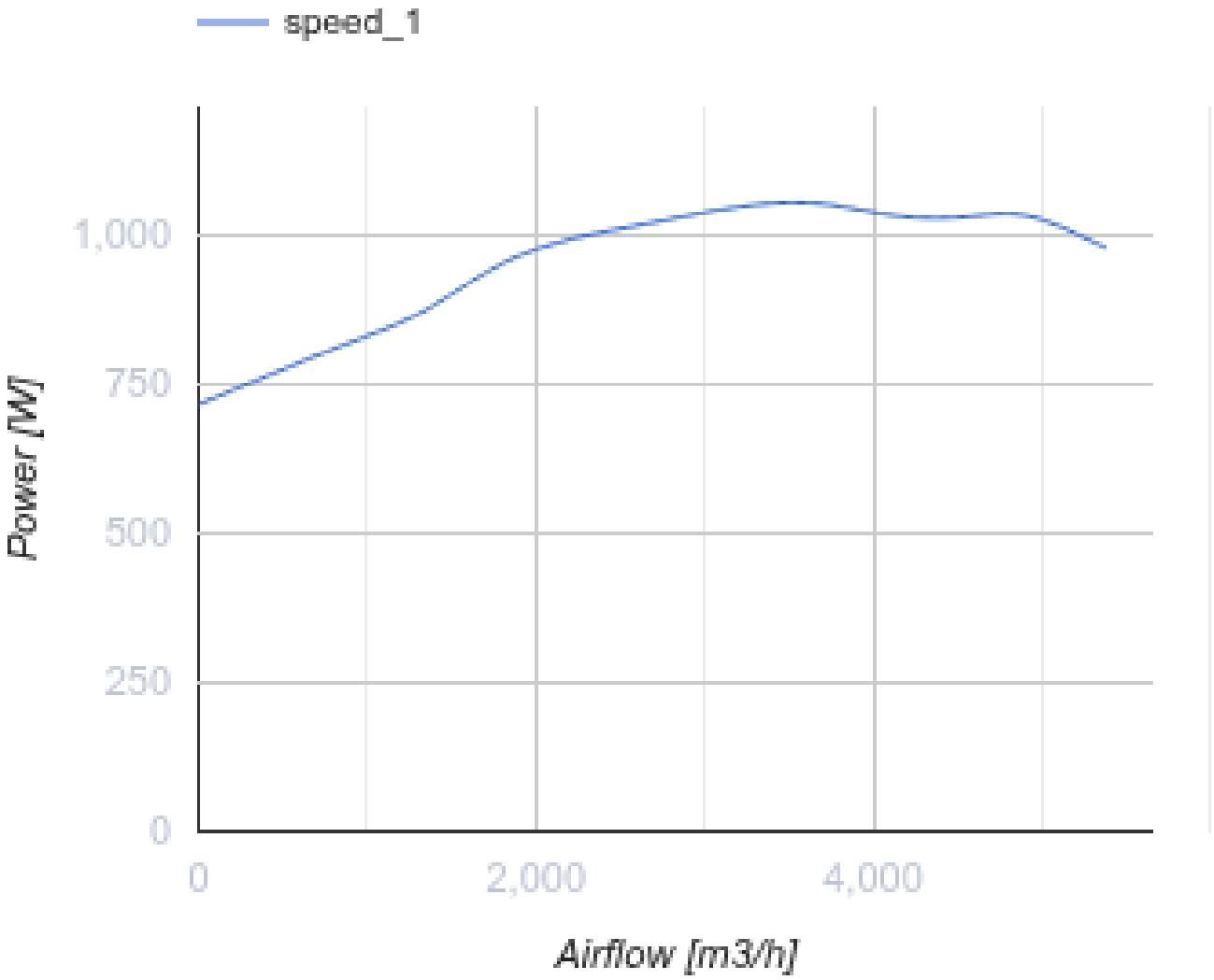

Размеры

ØD	B	B1	H	H1	L	L1	L2	L3	L4
400	906	700	900	790	908	900	850	747	402

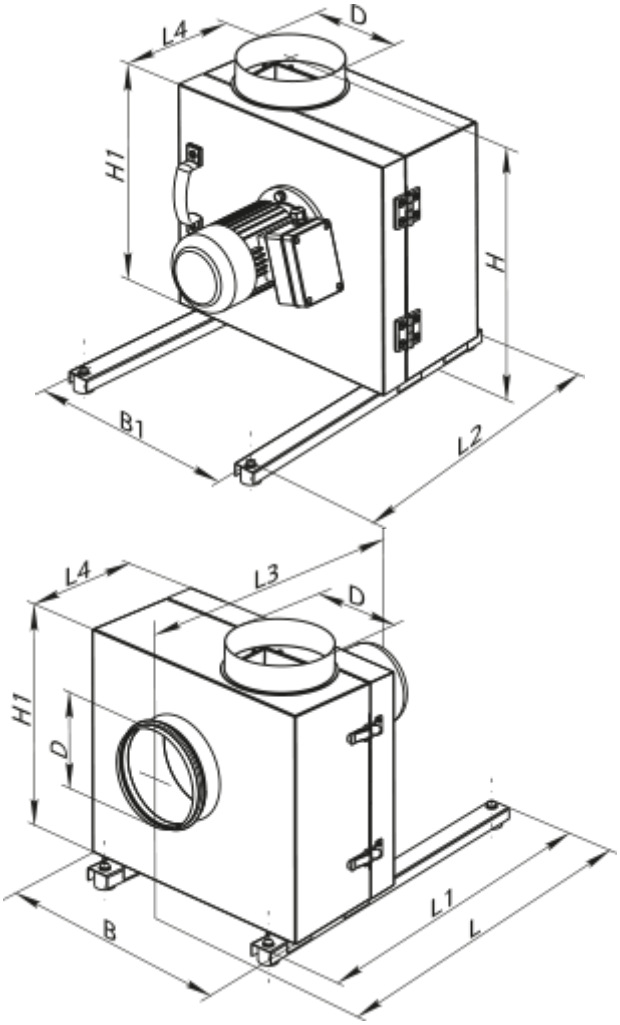

Аксессуары

Для круглых каналов

Наименование	Фото	Описание
ВВГ 400	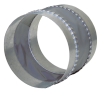	Гибкие виброгасящие вставки для круглых каналов