# КСК 450 4Д

Кухонные канальные вентиляторы в шумоизолированном корпусе с рабочей температурой 120 °C

• Уровень звукового давления LpA на расстоянии 3 м: 56
• В звукоизолированном корпусе
• Тип крыльчатки: Центробежная крыльчатка с назад загнутыми лопатками
• Материал корпуса: Оцинкованная сталь

| | Единица измерения | КСК 450 4Д |
|---|---|---|
| Размер подключаемого воздуховода | мм | 450 |
| Фазность | - | 3 |
| Минимальное напряжение питания | В | 400 |
| Максимальное напряжение питания | В | 400 |
| Частота сети питания | Гц | 50 |
| Номинальная мощность | Вт | 1350 |
| Максимальный ток | А | 2.81 |
| Максимальный расход воздуха | м³/час | 7840 |
| Скорость вращения | - | 1450 |
| Уровень звукового давления LpA на расстоянии 3 м | дБ(А) | 56 |
| Вес | кг | 109 |
| Максимальная температура перемещаемого воздуха | °C | 110 |
| Минимальная температура перемещаемого воздуха | °C | -20 |
| Максимальная температура перемещаемого воздуха | - | 120 °C ПОСТОЯННО |
| Класс защиты | - | IP54 |
| Материал крыльчатки | - | Оцинкованная сталь |
| Типоразмер | мм | 450 |

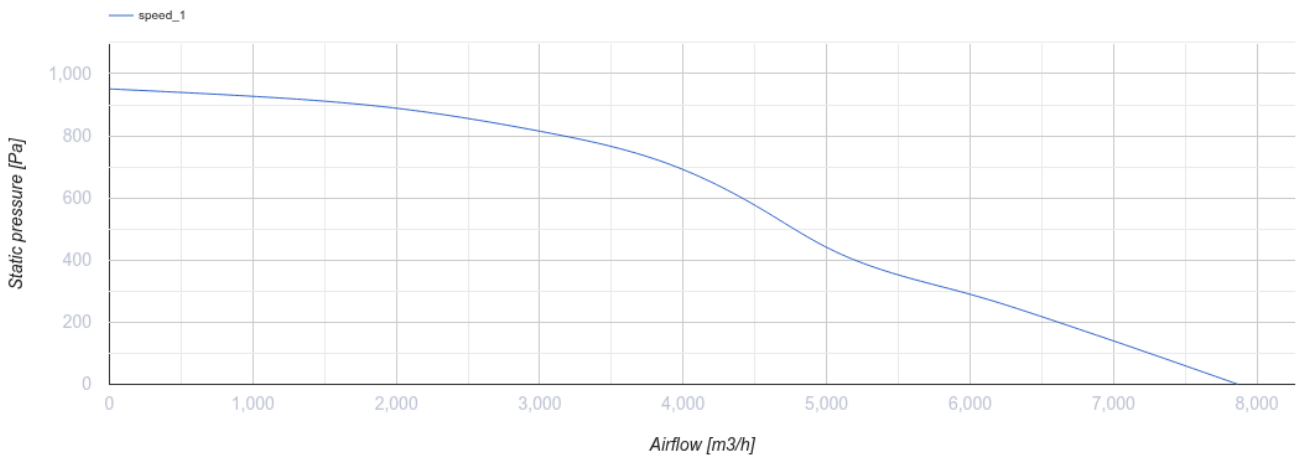


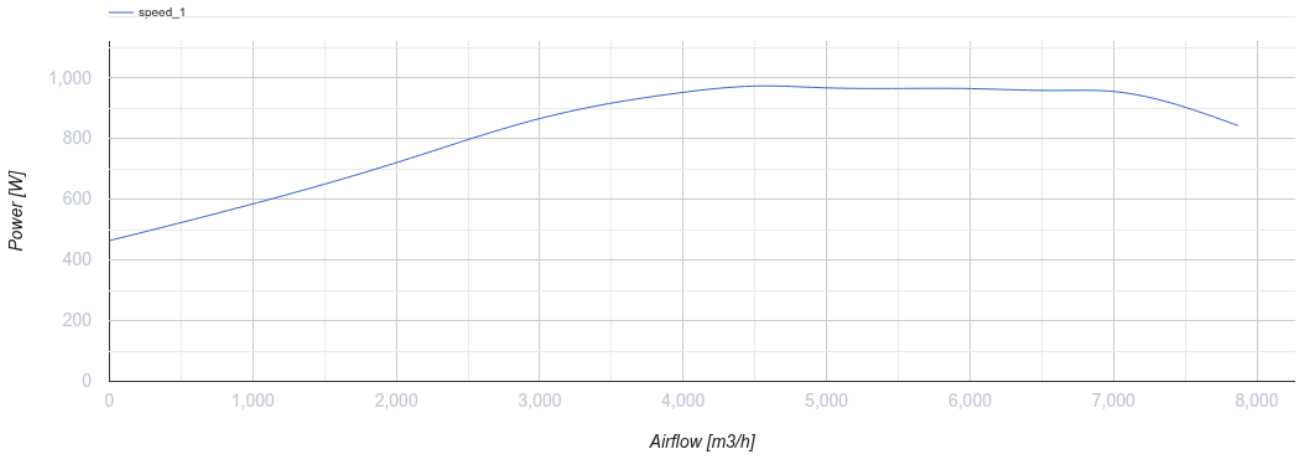


## Размеры

| ØD | B | B1 | H | H1 | L | L1 | L2 | L3 | L4 |
|---|---|---|---|---|---|---|---|---|---|
| 450 | 996 | 750 | 980 | 870 | 925 | 900 | 850 | 782 | 437 |

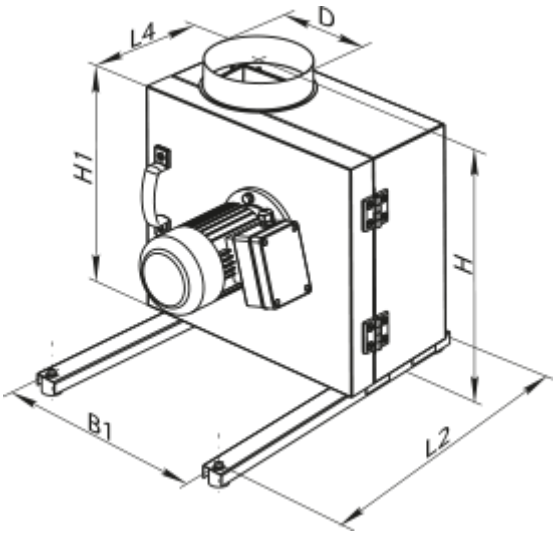

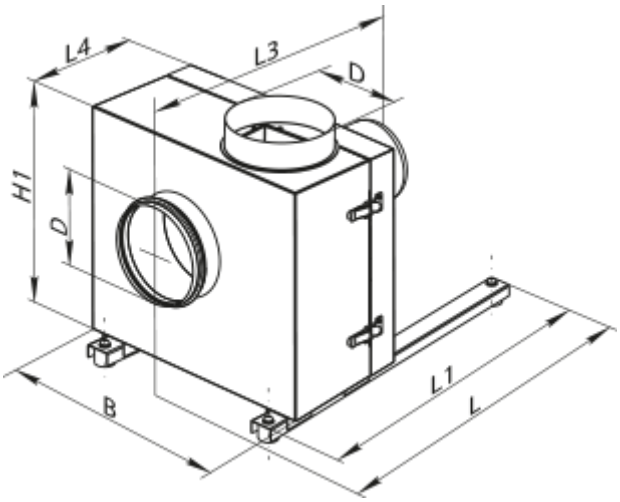


## Аксессуары

### Другие аксессуары

| Наименование | Фото | Описание |
|---|---|---|
| ВВГ 450 | 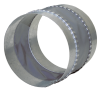 | Гибкие виброгасящие вставки для круглых каналов |

### Регуляторы скорости

| Наименование | Фото | Описание |
|---|---|---|
| РСА5Д-4,0-М | | Регулятор скорости трехфазный |