КСК 450 6Д



Кухонные канальные вентиляторы в шумоизолированном корпусе с рабочей температурой 120 °C

• Уровень звукового давления LpA на расстоянии 3 м: 49
• В звукоизолированном корпусе
• Тип крыльчатки: Центробежная крыльчатка с назад загнутыми лопатками
• Материал корпуса: Оцинкованная сталь

	Единица измерения	КСК 450 6Д
Размер подключаемого воздуховода	мм	450
Фазность	-	3
Минимальное напряжение питания	В	400
Максимальное напряжение питания	В	400
Частота сети питания	Гц	50
Номинальная мощность	Вт	454
Максимальный ток	А	1.33
Максимальный расход воздуха	м³/час	4991
Скорость вращения	-	920
Уровень звукового давления LpA на расстоянии 3 м	дБ(А)	49
Вес	кг	105
Максимальная температура перемещаемого воздуха	°C	110
Минимальная температура перемещаемого воздуха	°C	-20
Максимальная температура перемещаемого воздуха	-	120 °C ПОСТОЯННО
Класс защиты	-	IP54
Материал крыльчатки	-	Оцинкованная сталь
Типоразмер	мм	450

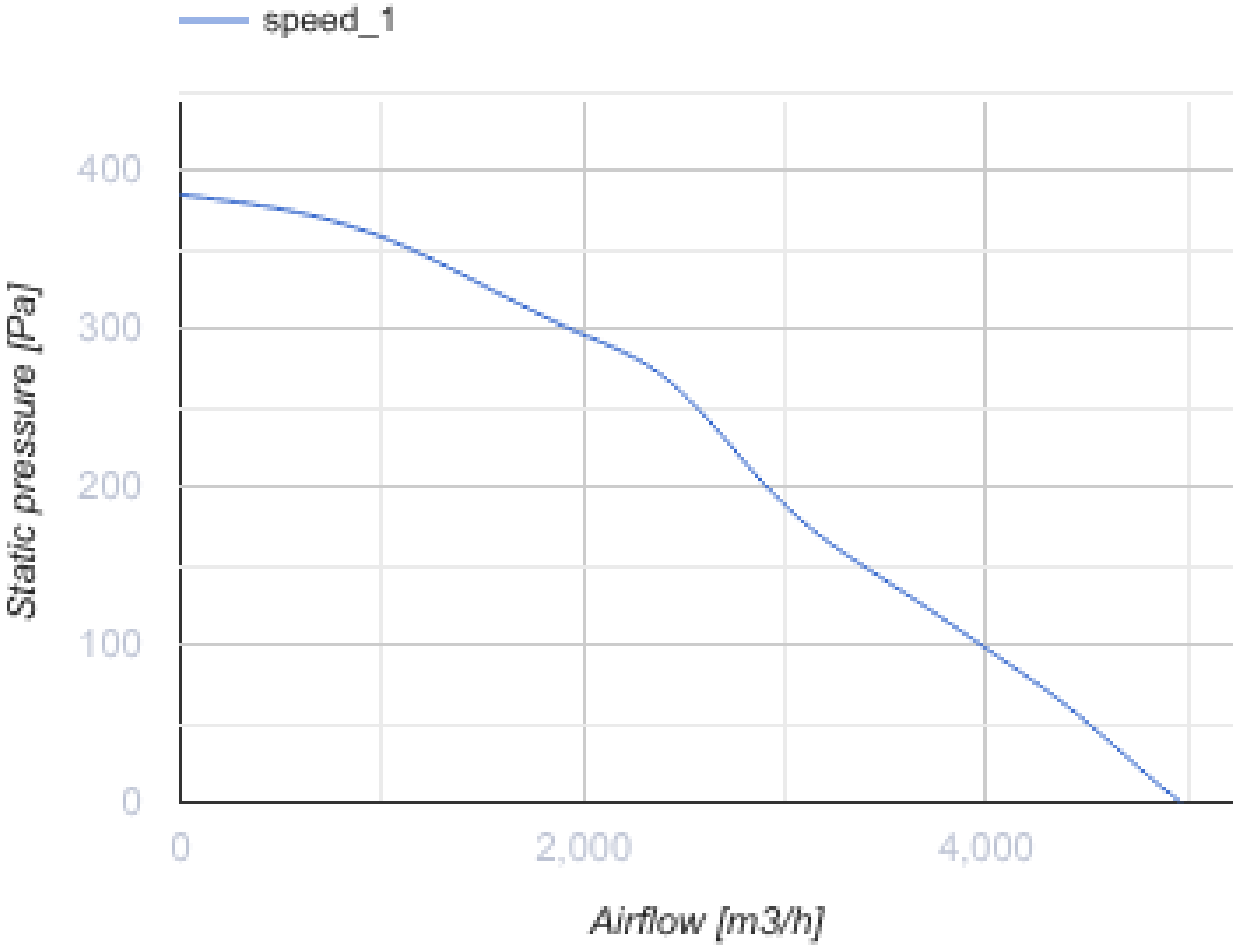
speed_1
400
300
200
100
0
Static pressure [Pa]
0
2,000
4,000
Airflow [m3/h]

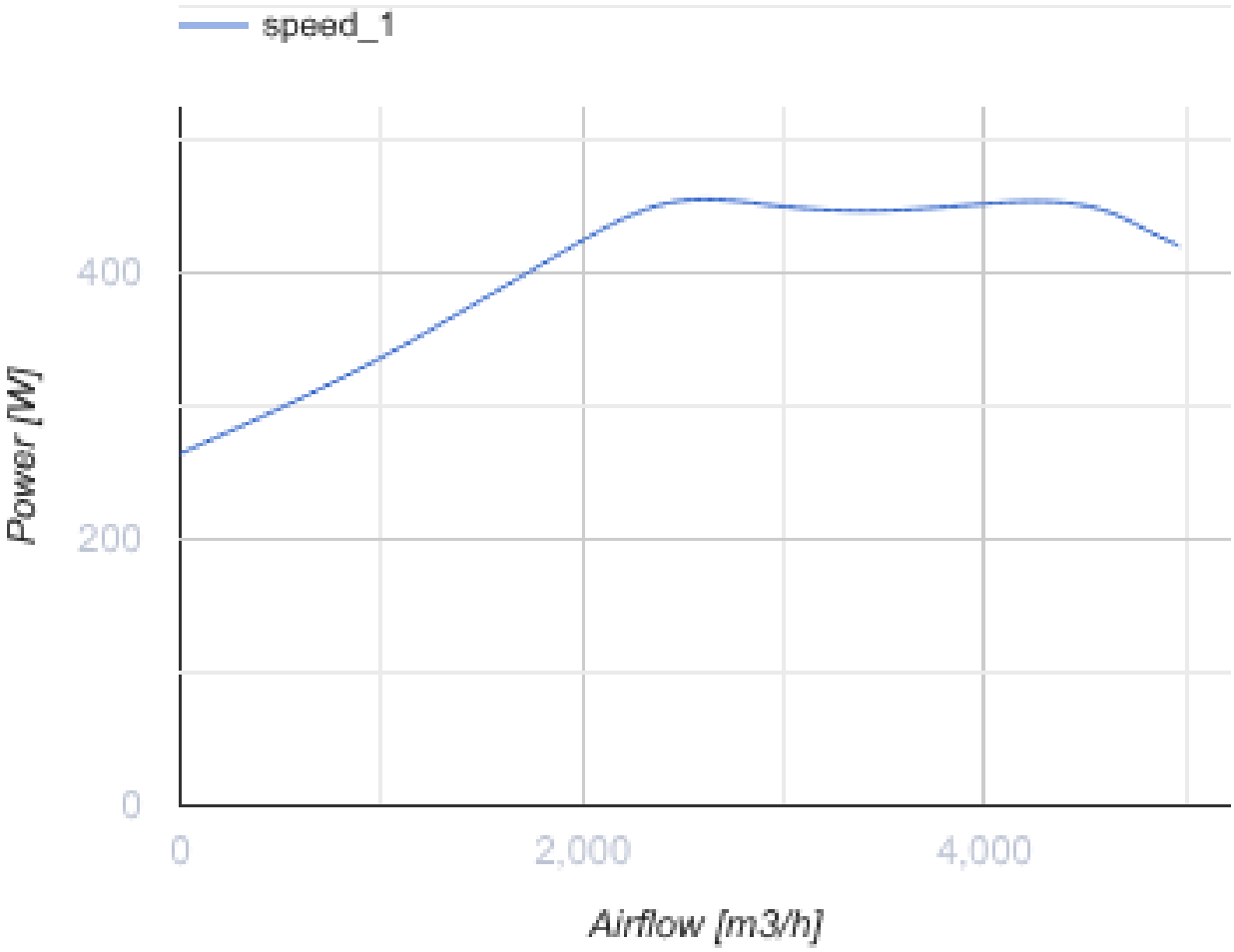

Размеры

ØD	B	B1	H	H1	L	L1	L2	L3	L4
450	996	750	980	870	925	900	850	739	437

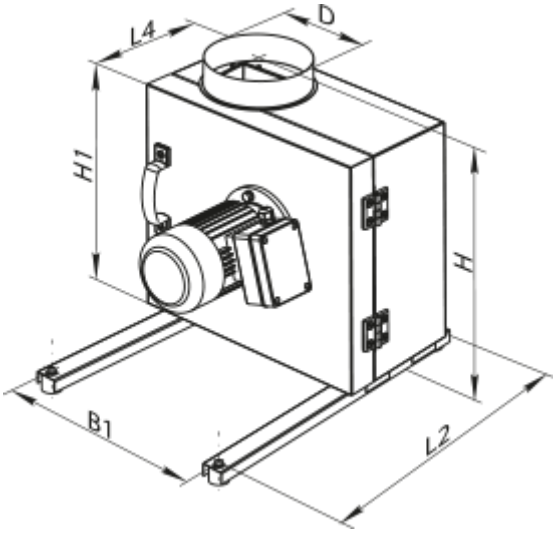

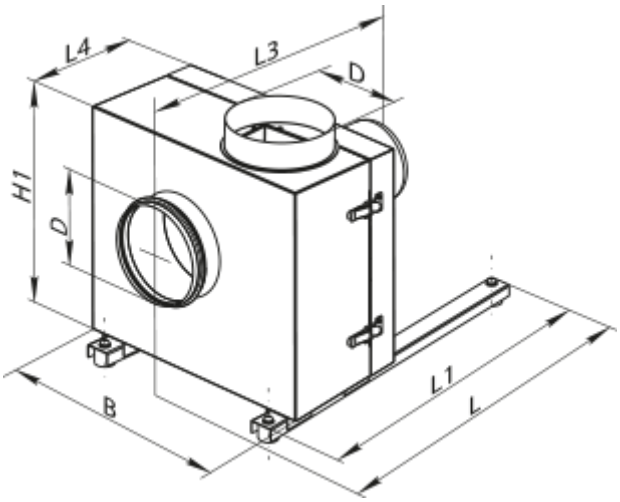

Аксессуары

Для круглых каналов

Наименование	Фото	Описание
ВВГ 450	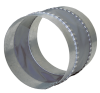	Гибкие виброгасящие вставки для круглых каналов

Трансформаторные регуляторы скорости

Наименование	Фото	Описание
РСА5Д-1,5-М		Регулятор скорости трехфазный