КВ 800x500

Каплеуловители для удаления конденсированных капель из воздуха в вентиляционных каналах

• Материал корпуса: Оцинкованная сталь

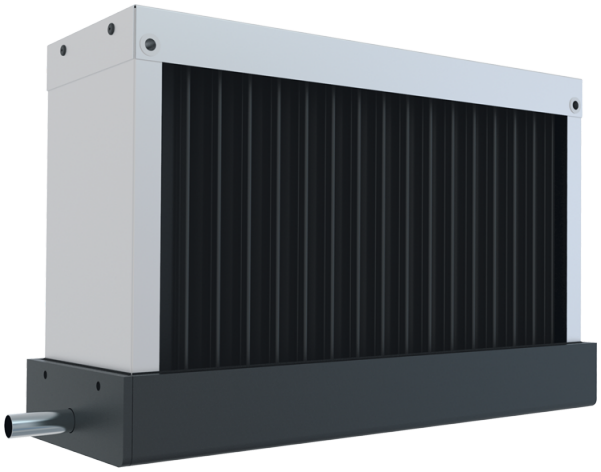

	Единица измерения	КВ 800x500
Вес	кг	11.7

Размеры

A	B	C
903	593	163

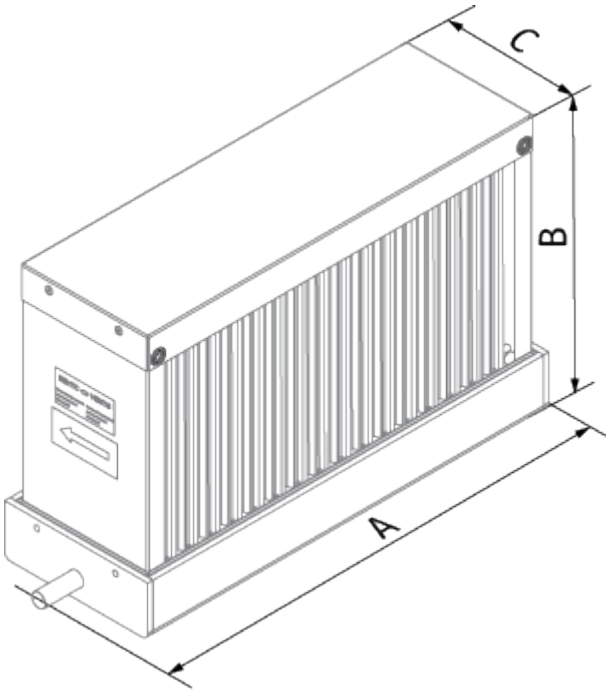
C
B
A