КВ 900x500

Каплеуловители для удаления конденсированных капель из воздуха в вентиляционных каналах

• Материал корпуса: Оцинкованная сталь

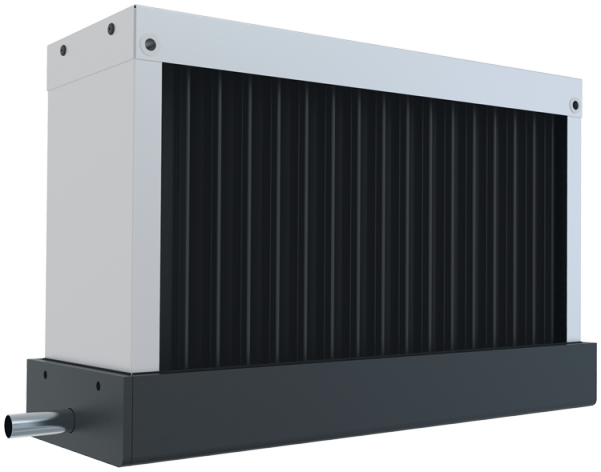

	Единица измерения	КВ 900x500
Вес	кг	13

Размеры

A	B	C
1003	593	163

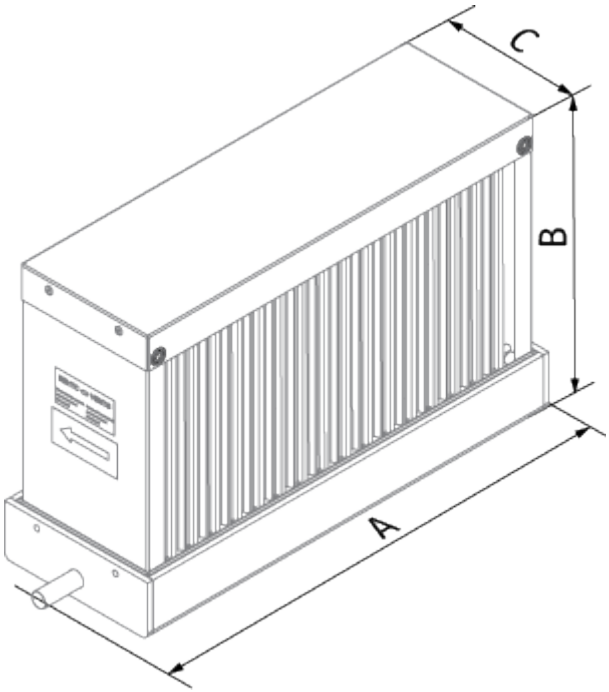
C
B
A