Люмис 100 (220 В/60 Гц)

Осевой вентилятор со встроенным источником света для вытяжной вентиляции

- Освещение
- Тип крыльчатки: Осевой
- Материал корпуса: Пластик



	Единица измерения	Люмис 100 (220 В/60 Гц)
Размер подключаемого воздуховода	мм	100
Минимальное напряжение питания	В	220
Максимальное напряжение питания	В	220
Частота сети питания	Гц	60
Вес	кг	0.79
Минимальная температура окружающего воздуха	°C	1
Максимальная температура окружающего воздуха	°C	40
Класс защиты	-	IP24
Материал крыльчатки	-	Пластик

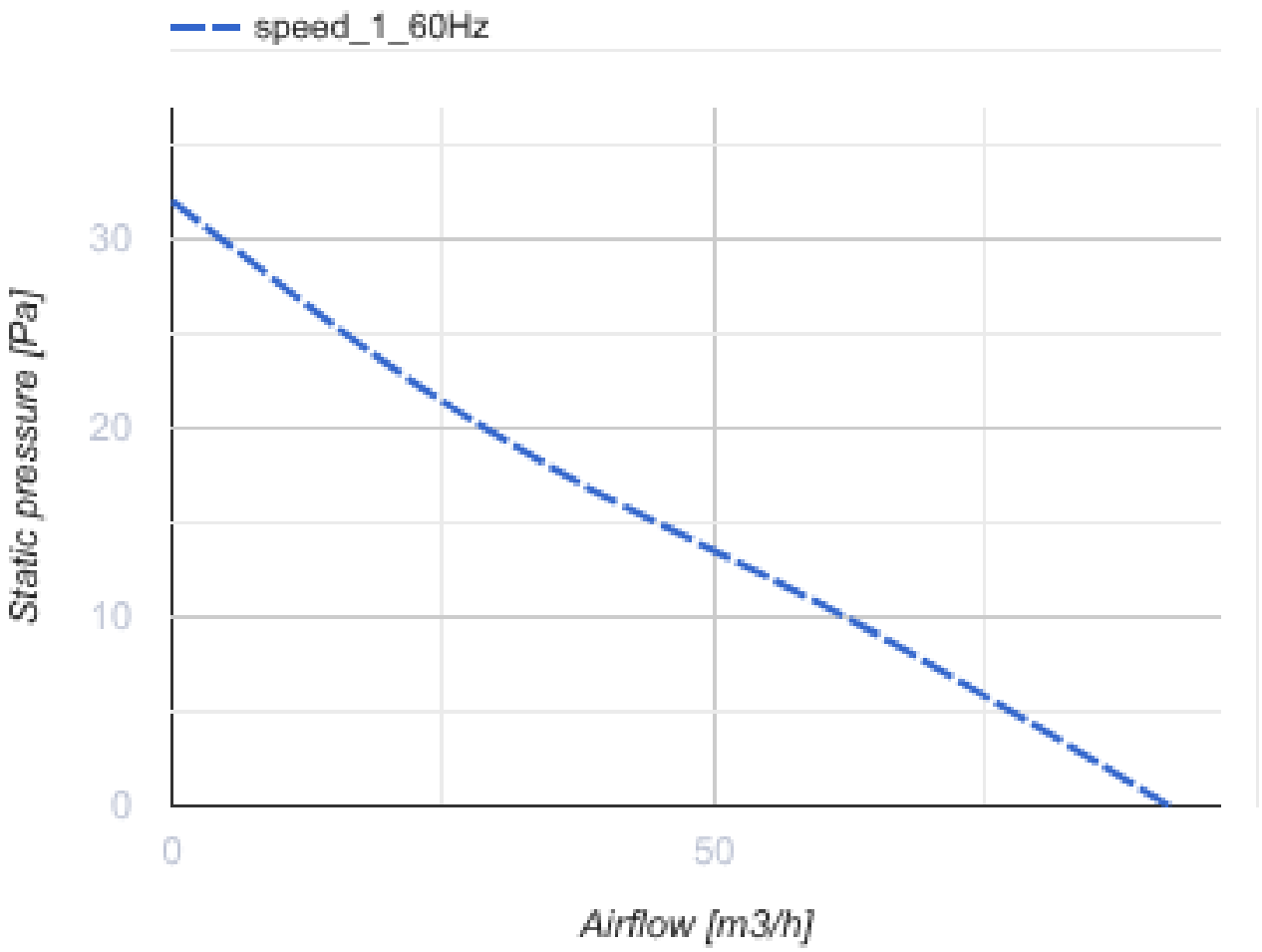

Размеры

Ø D1	Ø D	L	L1
178	99.4	133.5	46

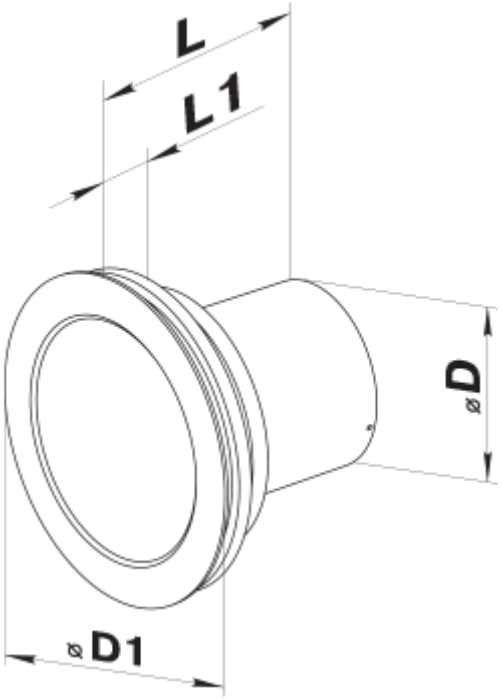

Аксессуары

Пластиковые

Наименование	Фото	Описание
МВ 100 В		Пластиковые решетки с наклоненными ламелями, двухэлементные

Соединительно-монтажные элементы

Наименование	Фото	Описание
ПВТ 050/10		ПВХ клейкая лента – изоляционная лента, состоящая из пластифицированной поливинилхлоридной основы с нанесенным на нее клеевым слоем
ПВТ 050/30		ПВХ клейкая лента – изоляционная лента, состоящая из пластифицированной поливинилхлоридной основы с нанесенным на нее клеевым слоем
ПВТ 050/50		ПВХ клейкая лента – изоляционная лента, состоящая из пластифицированной поливинилхлоридной основы с нанесенным на нее клеевым слоем
Х 100		Хомуты предназначены для быстрого и надежного монтажа и соединения различных элементов вентиляционной системы круглого сечения. Изготовлены из полосы нержавеющей стали

Круглые воздуховоды

Наименование	Фото	Описание

1805		Для стенного монтажа

Гибкие воздуховоды

Наименование	Фото	Описание
Поливент Н		Гибкий неутеплённый воздуховод из металлизированной плёнки

Обратные клапаны

Наименование	Фото	Описание
КО 100		Обратный клапан предназначен для бытовых вентиляторов
КО1 100		Обратный клапан предназначен для бытовых вентиляторов

Оконные проветриватели

Наименование	Фото	Описание
ПО 400		Проветриватель оконный для приточной естественной вентиляции

Пластиковые

Наименование	Фото	Описание
МВ 102 ВК		Приточно-вытяжные колпаки

Металлические

Наименование	Фото	Описание
МВМ 102 В Н		Вытяжные колпаки металлические