# Люмис 100 Л



Осевой вентилятор со встроенным источником света для вытяжной вентиляции

- Уровень звукового давления LpA на расстоянии 3 м: 33
- Освещение
- Тип крыльчатки: Осевой
- Материал корпуса: Пластик

| | Единица измерения | Люмис 100 Л |
|---|---|---|
| Размер подключаемого воздуховода | мм | 100 |
| Минимальное напряжение питания | В | 220 |
| Максимальное напряжение питания | В | 240 |
| Частота сети питания | Гц | 50 |
| Номинальная мощность | Вт | 24 |
| Максимальный ток | А | 0.135 |
| Максимальный расход воздуха | м³/час | 92 |
| Скорость вращения | - | 2410 |
| Уровень звукового давления LpA на расстоянии 3 м | дБ(А) | 33 |
| Вес | кг | 0.79 |
| Минимальная температура окружающего воздуха | °C | 1 |
| Максимальная температура окружающего воздуха | °C | 40 |
| Класс защиты | - | IP24 |
| Материал крыльчатки | - | Пластик |

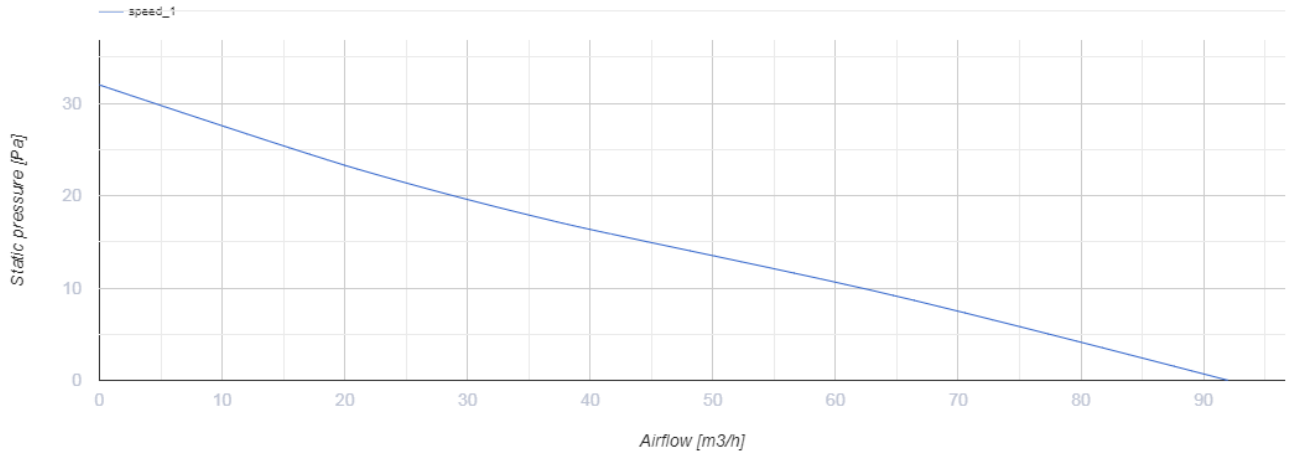


## Размеры

| Ø D1 | Ø D | L | L1 |
|---|---|---|---|
| 178 | 99.4 | 133.5 | 46 |

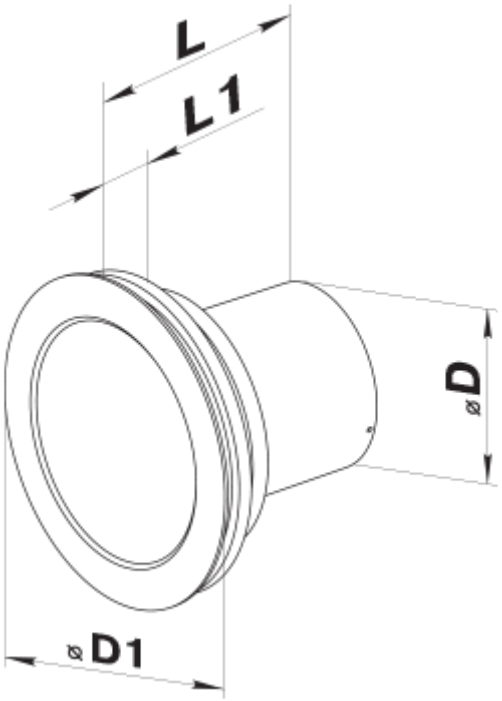


## Аксессуары

### Пластиковые

| Наименование | Фото | Описание |
|---|---|---|

| | | |
|---|---|---|
| МВ 100 В |  | Пластиковые решетки с наклоненными ламелями, двухэлементные |

### Соединительно-монтажные элементы

| Наименование | Фото | Описание |
|---|---|---|
| ПВТ 050/10 |  | ПВХ клейкая лента – изоляционная лента, состоящая из пластифицированной поливинилхлоридной основы с нанесенным на нее клеевым слоем |
| ПВТ 050/30 |  | ПВХ клейкая лента – изоляционная лента, состоящая из пластифицированной поливинилхлоридной основы с нанесенным на нее клеевым слоем |
| ПВТ 050/50 |  | ПВХ клейкая лента – изоляционная лента, состоящая из пластифицированной поливинилхлоридной основы с нанесенным на нее клеевым слоем |
| Х 100 |  | Хомуты предназначены для быстрого и надежного монтажа и соединения различных элементов вентиляционной системы круглого сечения. Изготовлены из полосы нержавеющей стали |

### Круглые воздуховоды

| Наименование | Фото | Описание |
|---|---|---|
| 1805 |  | Для стенного монтажа |

### Гибкие воздуховоды

| Наименование | Фото | Описание |
|---|---|---|
| Поливент Н |  | Гибкий неутеплённый воздуховод из металлизированной плёнки |

### Обратные клапаны

| Наименование | Фото | Описание |
|---|---|---|
| КО 100 |  | Обратный клапан предназначен для бытовых вентиляторов |
| КО1 100 |  | Обратный клапан предназначен для бытовых вентиляторов |

### Оконные проветриватели

| Наименование | Фото | Описание |
|---|---|---|

| | | |
|---|---|---|
| ПО 400 |  | Проветриватель оконный для приточной естественной вентиляции |

### Пластиковые

| Наименование | Фото | Описание |
|---|---|---|
| МВ 102 ВК |  | Приточно-вытяжные колпаки |

### Металлические

| Наименование | Фото | Описание |
|---|---|---|
| МВМ 102 В Н |  | Вытяжные колпаки металлические |