МВ 100 бВс

Приточно-вытяжные решетки пластиковые

• Материал корпуса: Пластик

	Единица измерения	МВ 100 бВс
Размер подключаемого воздуховода	мм	100

Размеры
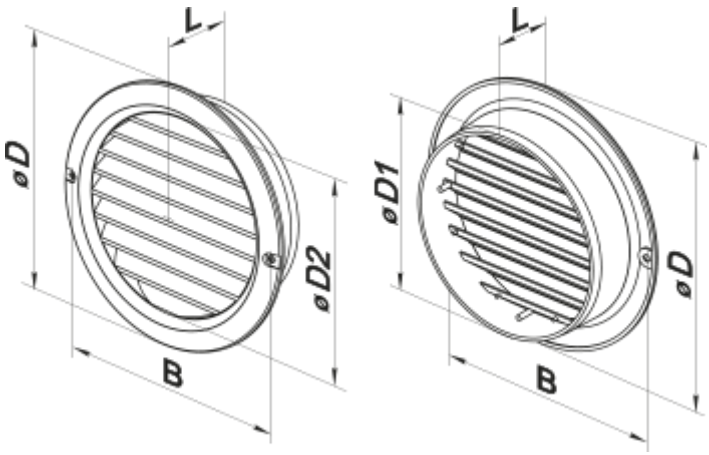
L	B	D1	D
29	118	100	128