МВ 100 ВЖ

Вытяжные решетки пластиковые

• Материал корпуса: Пластик

	Единица измерения	МВ 100 ВЖ
Размер подключаемого воздуховода	мм	100

Размеры
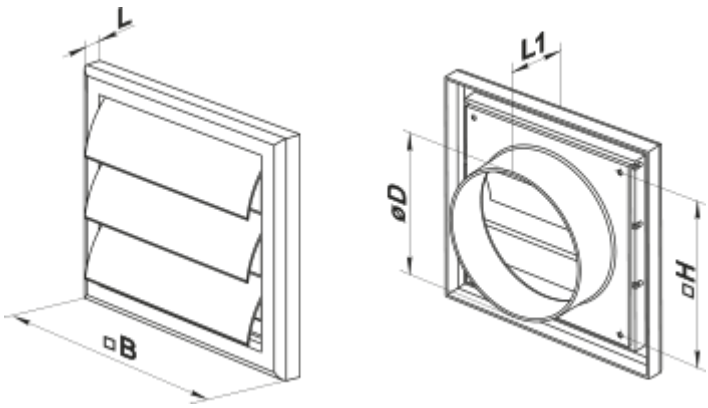
B	H	L	L1	D
154	110	15	45	100