МВ 100 ВУ АСА

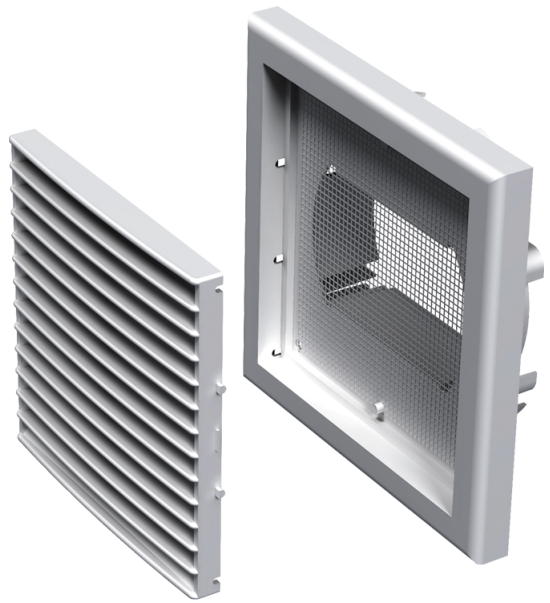

Приточно-вытяжные решетки пластиковые

• Материал корпуса: АСА Пластик

	Единица измерения	МВ 100 ВУ АСА
Размер подключаемого воздуховода	мм	100

Размеры

D	B	H	L	L1
100, 125, 55x110	154	110	15	39

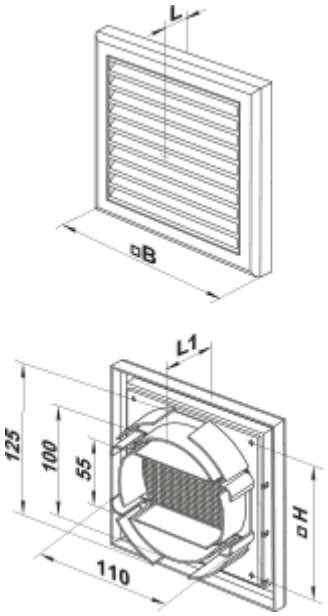
L
B
L1
125
100
55
H
110