МВ 100 ВУЖ АСА

Вытяжные решетки пластиковые

• Материал корпуса: Пластик

	Единица измерения	МВ 100 ВУЖ АСА
Размер подключаемого воздуховода	мм	100

Размеры

B	H	L	L1	D
154	110	15	39	100, 125, 55x110

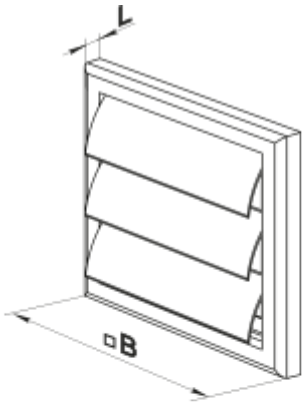
L
□B

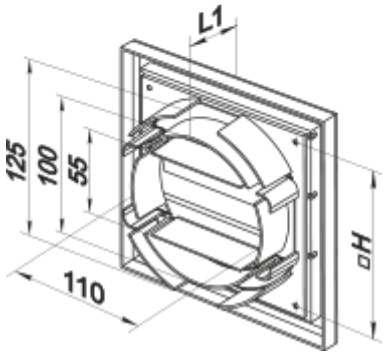
L1
125
100
55
110
□H