МВ 100 ВУЖ

Вытяжные решетки пластиковые

• Материал корпуса: Пластик

	Единица измерения	МВ 100 ВУЖ
Размер подключаемого воздуховода	мм	100

Размеры
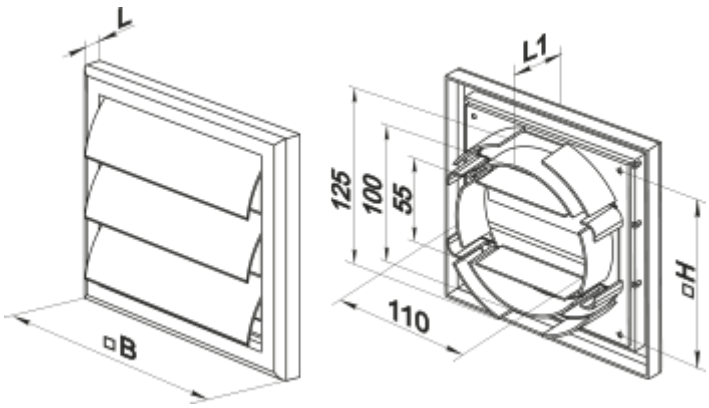
B	H	L	L1	D
154	110	15	39	100, 125, 55x110